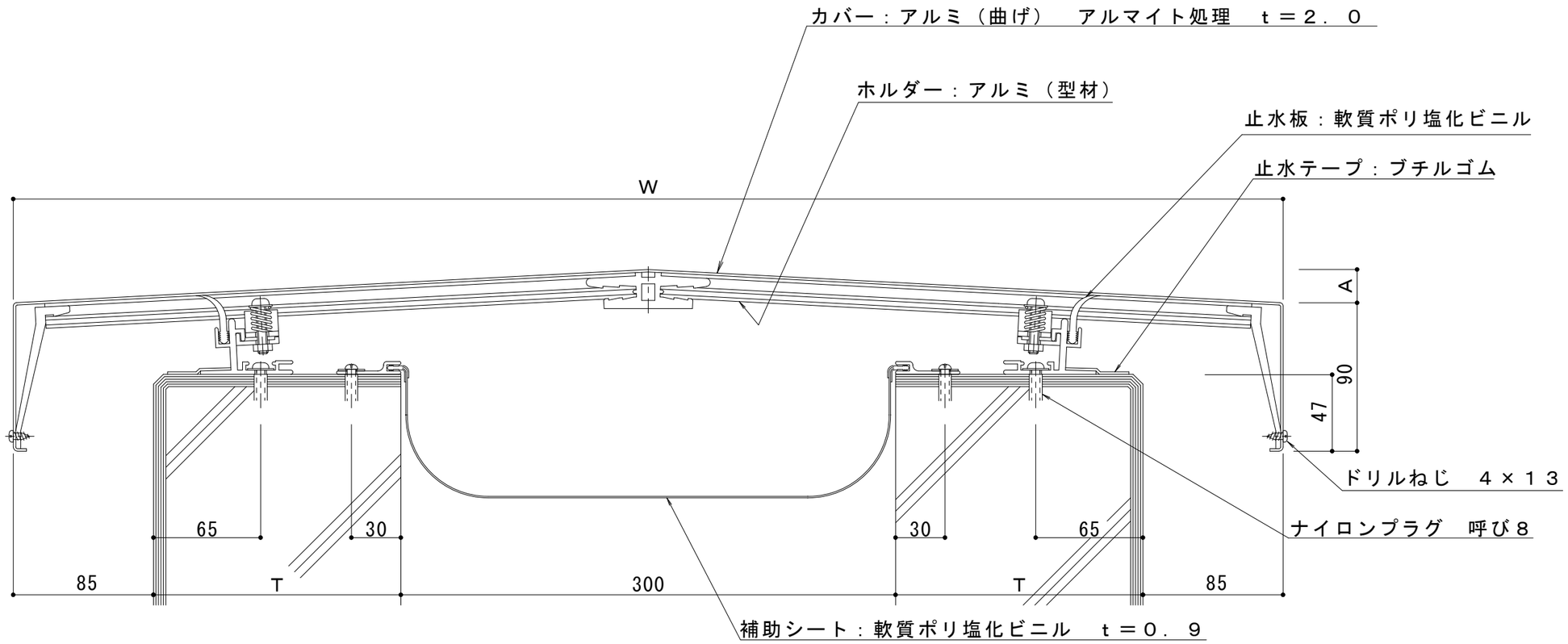

注記

カバー幅：W＝２・Ｔ＋４７０　　$A = \frac{W}{2} \cdot \tan 3^\circ$

ホルダーピッチについて　カバー幅W＜７１０のとき@５００
カバー幅７１０≦Wのとき@２８７．５

訂正	年・月・日	内容	製図	検図	工事名称	製図	検図	作成年月日	カネソウ株式会社
	・　・					近藤尚文	中村亮裕	2022.07.15	
	・　・				図面名称 屋根ー屋根　ＡＸ１１ー３００Ｇ			縮尺 1:3	図番 ３ＲＸ１００８２
	・　・								