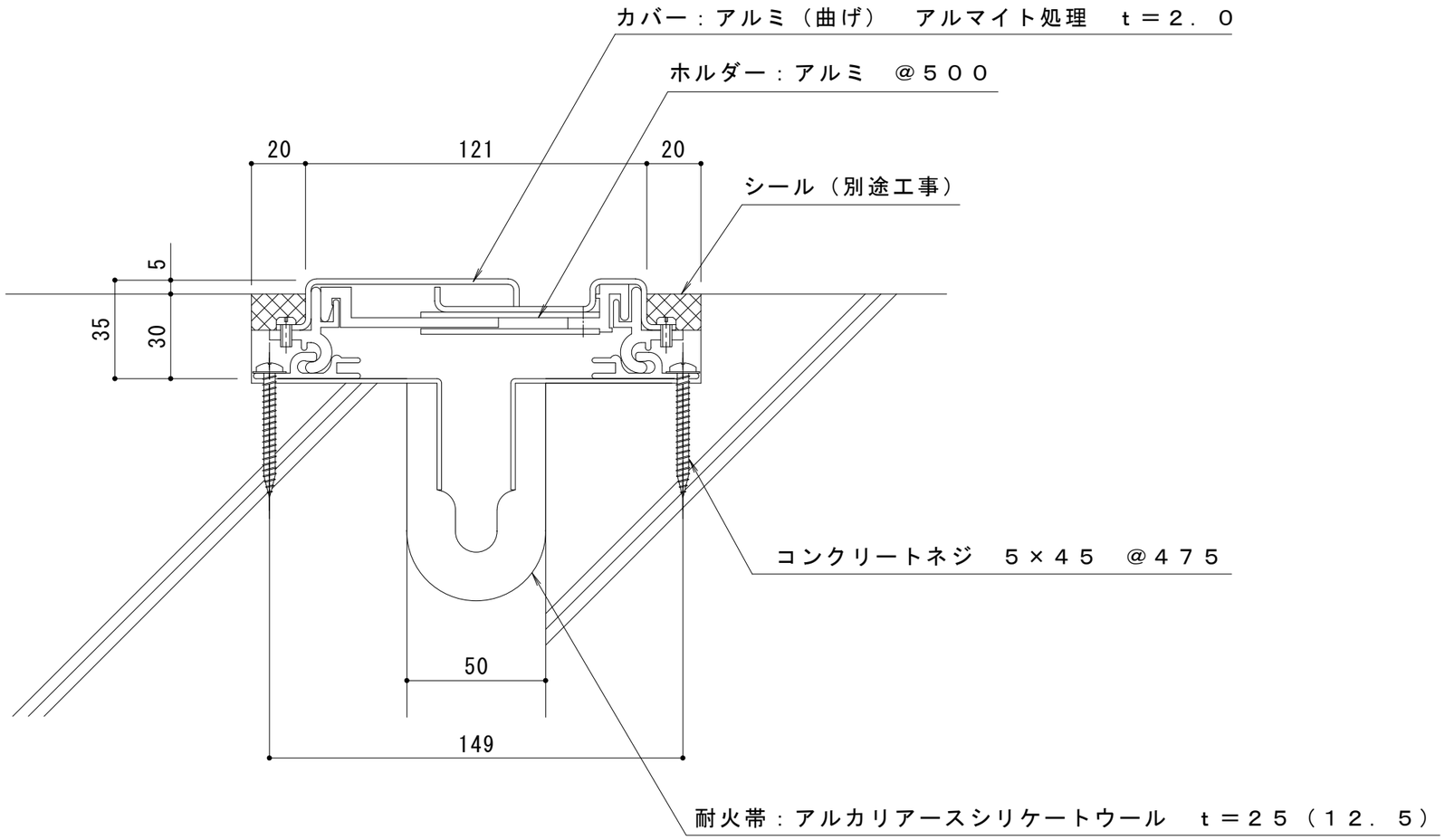

訂正	年・月・日	内容	製図	検図	工事名称	製図	検図	作成年月日	カネソウ株式会社
	・　・					伊藤隆朗	中村亮裕	2020.01.16	
	・　・				図面名称 外壁ー外壁　ＡＸ２２Ｈ（Ｌ）ー５０Ｇ　遮熱性能および遮炎性能(遮炎性能)			縮尺 1:2	図番 ３ＲＸ８１９６
	・　・								