名称	Ｕ字溝用スリットみぞ蓋　集水桝蓋　敷地境界用
適用桝	桝内径　450mm
スリット蓋	ステンレス製 SUS304
	滑り止め模様付
	すきま 9mm
	跳ね上がり・騒音防止用ロック金具付
	寸法 幅95×長さ537×高さ20
蓋本体	スチール製 溶融亜鉛めっき
	ステンレス目地付
	引き上げ部付
	充填深さ60mm
	スリット幅　100mm
	寸法 幅523×長さ537×高さ121
受枠	スチール製 溶融亜鉛めっき
	寸法 幅540×長さ550×高さ125
品番	カネソウ　ボーダースリット 集水桝蓋：BKISSW-14E-450 S=100 P=13

強度性能	
強度	T-14：後輪1輪荷重54.9kN（5,600kgf） 総重量14トンまでの車両の乗り入れが可能
主な使用場所	建物内、建物敷地内、公園敷地内、 車道以外で車両の乗り入れる可能性のある場所
車両進行方向	横断方向、縦断方向
衝撃係数	0
荷重	54.9kN
後輪接地面積	200×500 mm

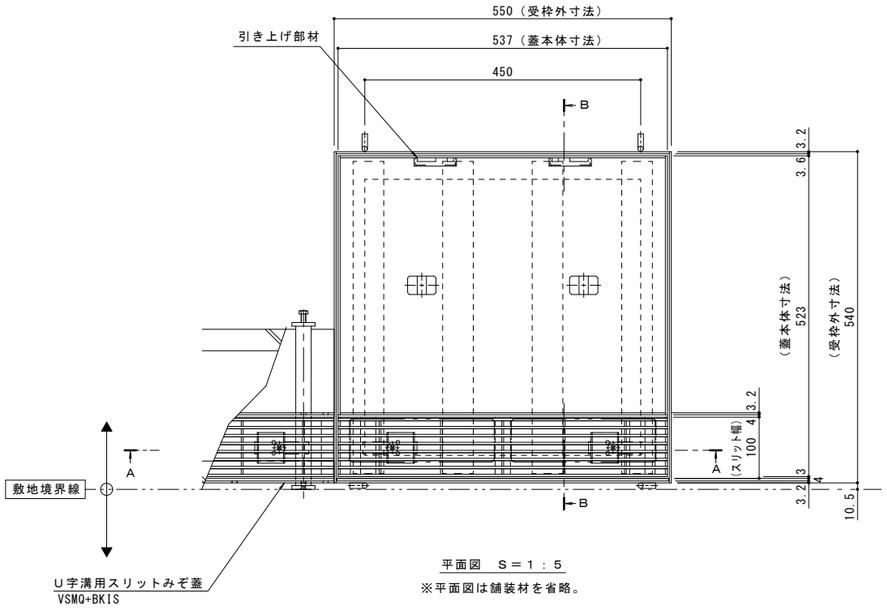

平面図　Ｓ＝１：５

※平面図は舗装材を省略。

縦断方向

横断方向

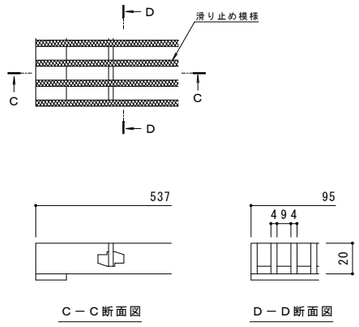

Ｃ－Ｃ断面図　　Ｄ－Ｄ断面図

スリット蓋　詳細図　Ｓ＝１：２

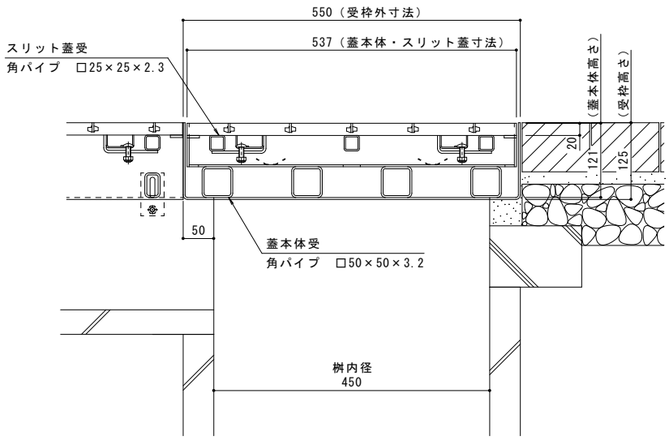

Ａ－Ａ断面図　Ｓ＝１：５

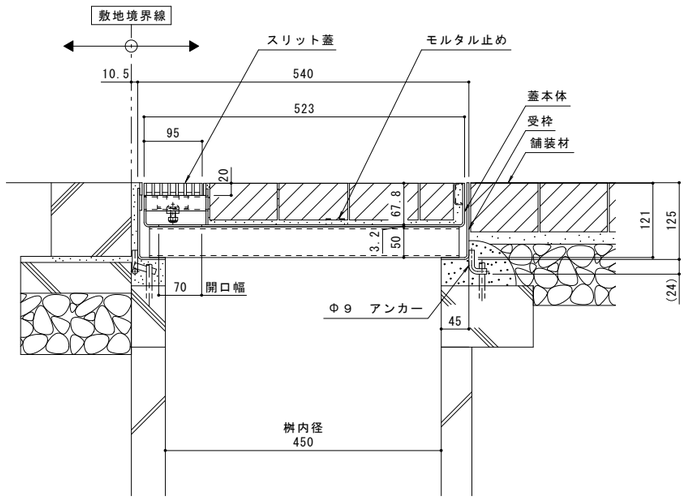

Ｂ－Ｂ断面図　Ｓ＝１：５

ステンレス目地はスリット蓋の両サイドのみです
蓋本体および受枠の目地はステールとなります。

訂正	年・月・日	内容	製図	検図	年・月・日	内容	製図	検図
	・・				・・			
	・・				・・			
	・・				・・			

備考
本図面記載の縮尺は,A1用紙へ出力した場合の縮尺です。

工事名称		製図	検図	作成年月日	カネソウ株式会社
図面名称	Ｕ字溝用スリットみぞ蓋　集水桝蓋　敷地境界用　ステンレス製スリット蓋　ステンレス目地付スチール製枠 ボーダースリット　納まり図　ＢＫＩＳＳＷ－１４Ｅ－４５０　Ｓ＝１００　Ｐ＝１３	森山貴仁	伊藤博幸	縮尺 1:5,1:2	図番 １ＲＳ１６２３７