名称	U字溝用スリットみぞ蓋　集水桝蓋　敷地境界用
適用桝	桝内径　300mm
スリット	スチール製　溶融亜鉛めっき
	プレーンタイプ
	すきま 6mm
蓋本体	スチール製 溶融亜鉛めっき
	引き上げ部材付
	充填深さ　60mm
	スリット幅　24mm
	寸法 幅388×長さ387×高さ121
受枠	スチール製 溶融亜鉛めっき
	寸法 幅400×長さ400×高さ125
品番	カネソウ　ボーダースリット
	集水桝蓋：BKITTW-14E-300 S=24 P=9

強度性能	
強度	T-14：後輪1輪荷重54.9kN(5,600kgf) 総重量14トンまでの車両の乗り入れが可能
主な使用場所	建物内、建物敷地内、公園敷地内、 車道以外で車両の乗り入れる可能性のある場所
車両進行方向	横断方向、縦断方向
衝撃係数	0
荷重	54.9kN
後輪接地面積	200×500 mm

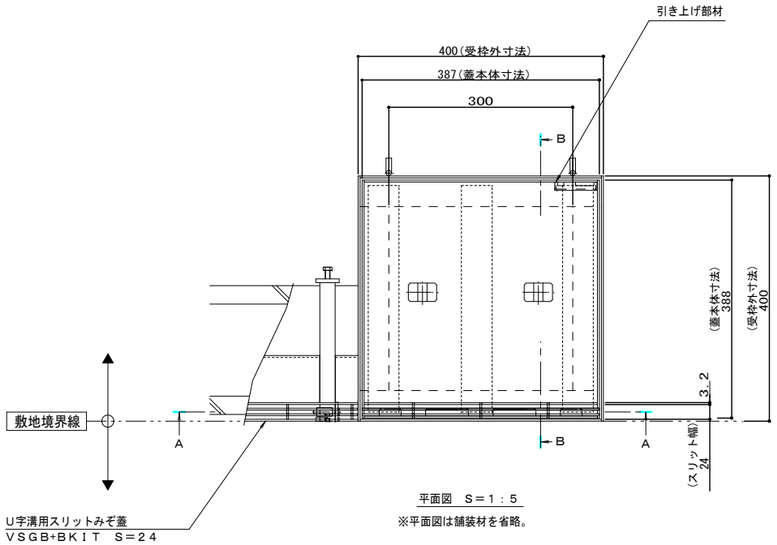

平面図　S＝1：5

※平面図は舗装材を省略。

縦断方向

横断方向

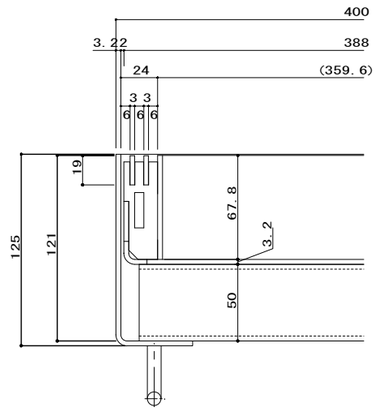

スリット部詳細図　S＝1：2

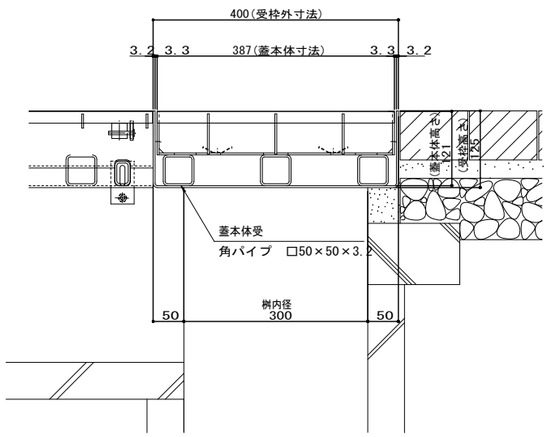

A－A断面図　S＝1：5

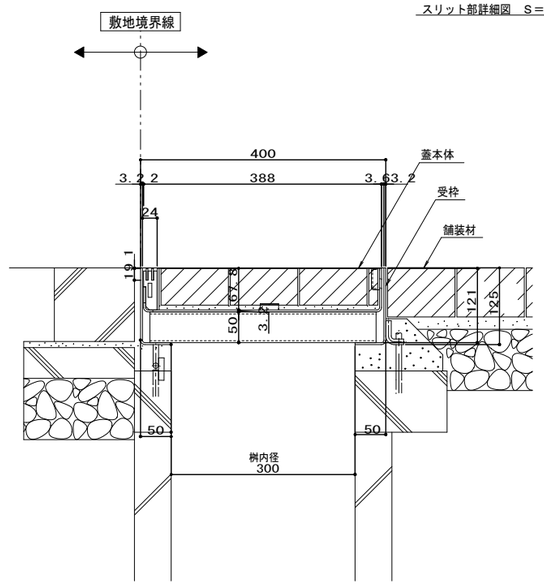

B－B断面図　S＝1：5

訂正	年・月・日	内容	製図	検図	年・月・日	内容	製図	検図
	・・				・・			
	・・				・・			
	・・				・・			

備考：本図面記載の縮尺は，A1用紙へ出力した場合の縮尺です。

工事名称：

図面名称：U字溝用スリットみぞ蓋　集水桝蓋　敷地境界用　ボーダースリット　納まり図

スチール製スリット／スチール製枠　BKITTW－14E－300　S＝24　P＝9

製図：小林瑞季　検図：星野和彦　作成年月日：2018.08.09　縮尺：1:5,1:2

カネソウ株式会社

図番：1RS17915

KO3－事種－328（1）