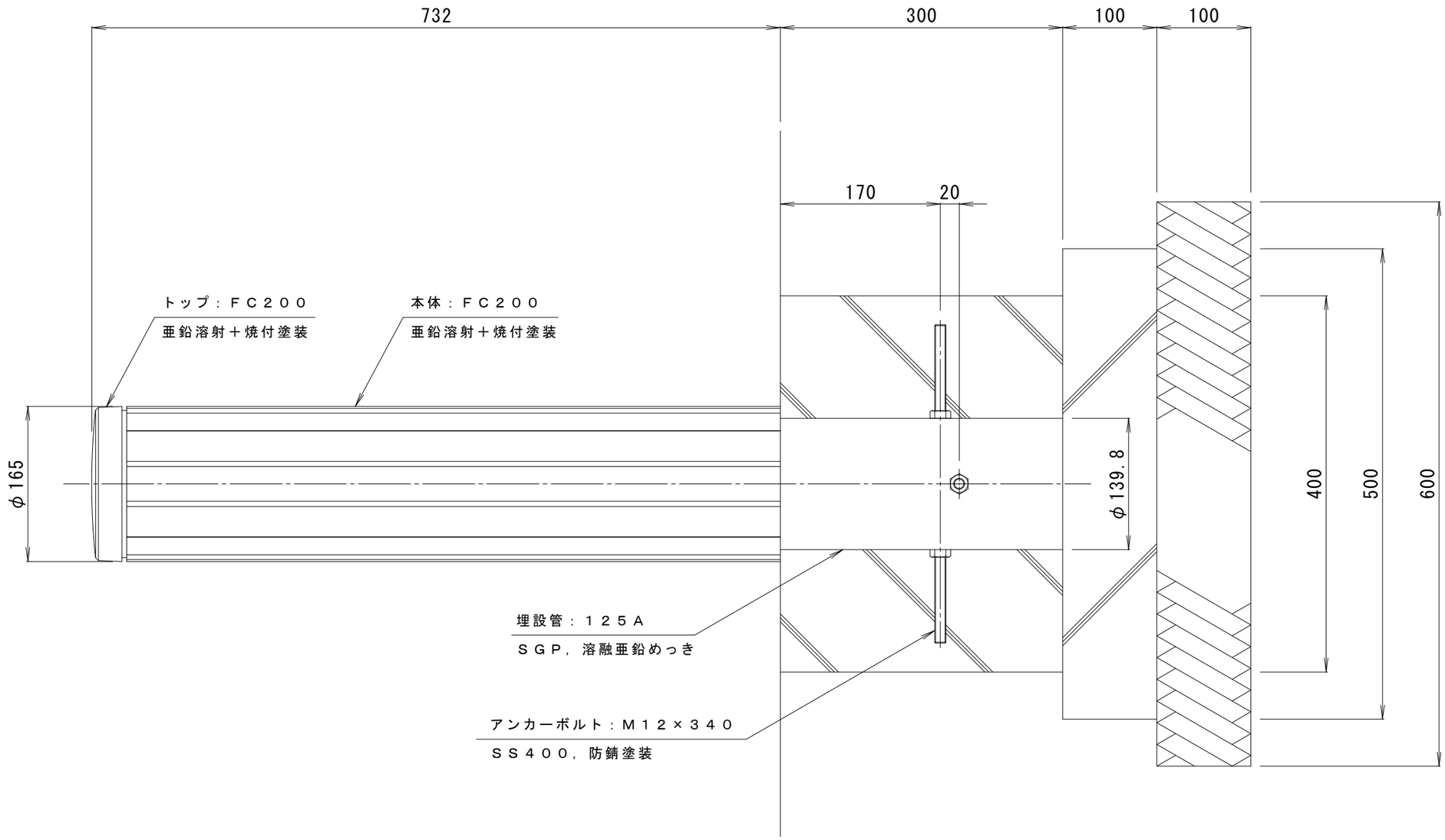

重量：３４．１ｋｇ

御注文の際は塗装色（ブラウン・ブラック・グレー・ホワイト）を御指示下さい。

訂正	年・月・日	内容	製図	検図	工事名称	製図	検図	作成年月日	カネソウ株式会社
	・ ・					片山	大濱		
	・ ・				図面名称 固定式　鋳鉄製ストライプ型　車止め　Ｃ１６７０Ｌ			縮尺 １：５	図番 ３ＲＵ０４９７
	・ ・								