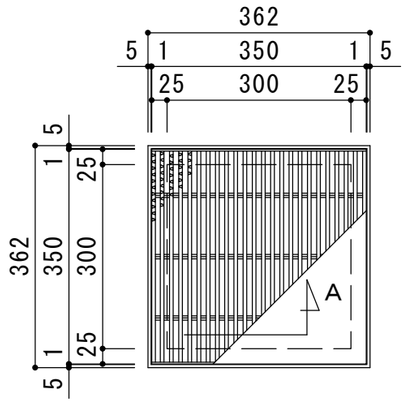

平面詳細図　Ｓ＝１：１０

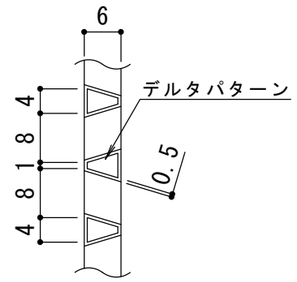

メインバー表面　Ｓ＝１：１

※デルタパターンの配列は一定ではありません。

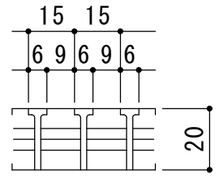

Ａ断面図　Ｓ＝１：２

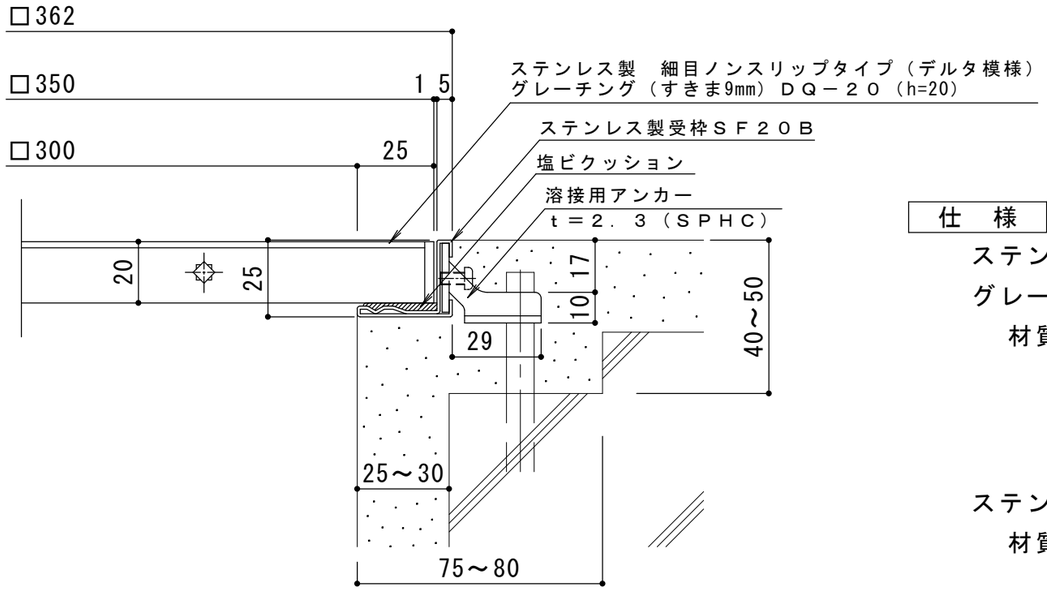

断面詳細図　Ｓ＝１：２

仕　様

ステンレス製　細目ノンスリップタイプ（デルタ模様）
グレーチング（すきま9mm）ＤＱ－２０　３５０×３５０×２０
材質：メインバー　ＳＵＳ３０４　@１５
クロスバー　ＳＵＳ３０４　@１００
サイドバー　ＳＵＳ３０４

ステンレス製受枠　ＳＦ２０Ｂ（四方枠）
材質：冷間圧延ステンレス鋼板（ＳＵＳ３０４－２Ｂ）

訂正	年・月・日	内容	製図	検図	工事名称	製図	検図	作成年月日	カネソウ株式会社
	・　・					山岸	樋口		
	・　・				図面名称 ステンレス製　細目ノンスリップタイプ（デルタ模様） グレーチング（すきま9mm）DQ－20　350×350×20＋SF20B（四方枠）			縮尺 図　示	図番 ３ＲＰ５３３９１
	・　・								