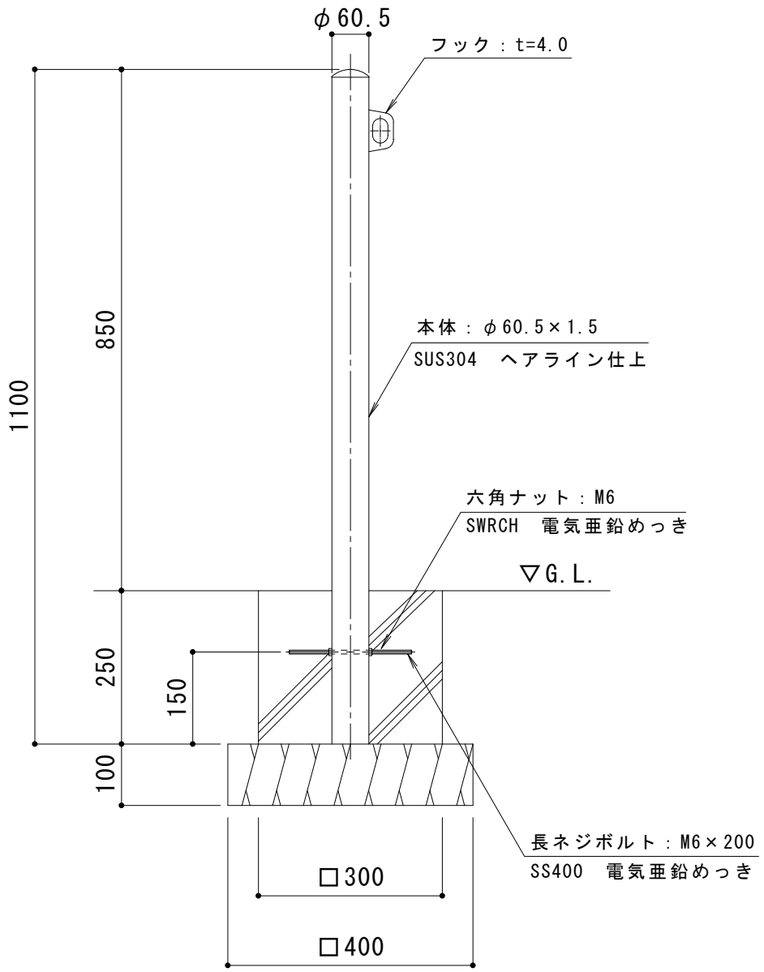

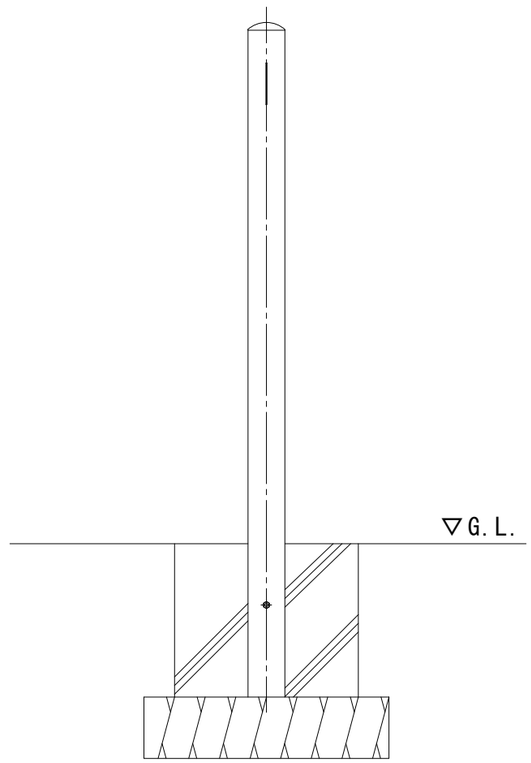

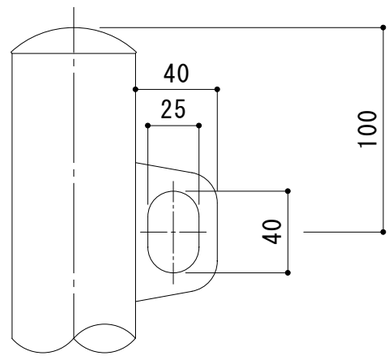

フック部　詳細図　S＝1：3

支柱質量：2.3kg／本

訂正	年・月・日	内容	製図	検図	工事名称	製図	検図	作成年月日	カネソウ株式会社
	・　・				図面名称 固定式　ステンレス製車止め　片フック付　ＥＡ０６８５Ｅ－Ｋ	中西絢音	石川文和	縮尺 1：10	図番 ３ＲＵ０８６２
	・　・								
	・　・								