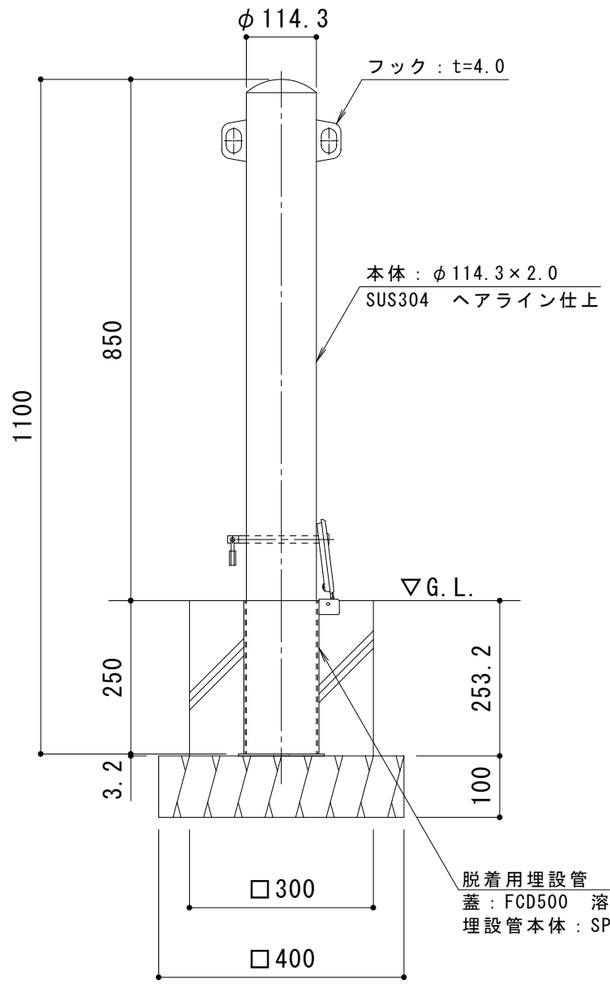

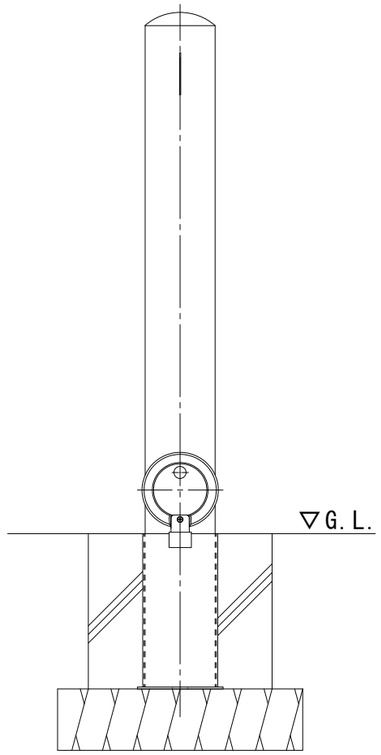

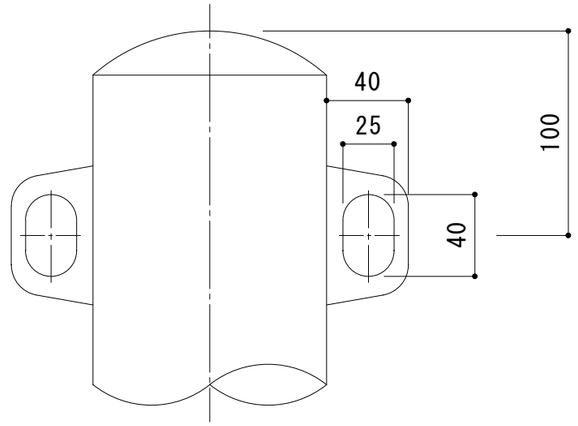

フック部　詳細図　S＝1：3

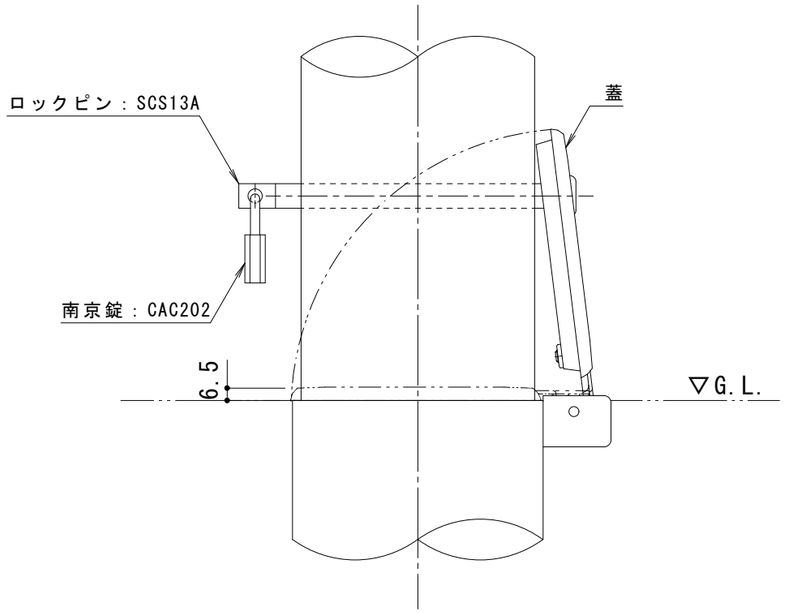

南京錠部　詳細図　S＝1：3

支柱質量：5.8kg／本

訂正	年・月・日	内容	製図	検図	工事名称	製図	検図	作成年月日	カネソウ株式会社
	・　・					中西絢音	石川文和		
	・　・				図面名称 脱着式　鋳鉄製蓋　鍵付 ステンレス製車止め　両フック付　ＥＡ１１８５Ｃ－ＨＤＬ			縮尺 1:10	図番 ３ＲＵ４１３７
	・　・								