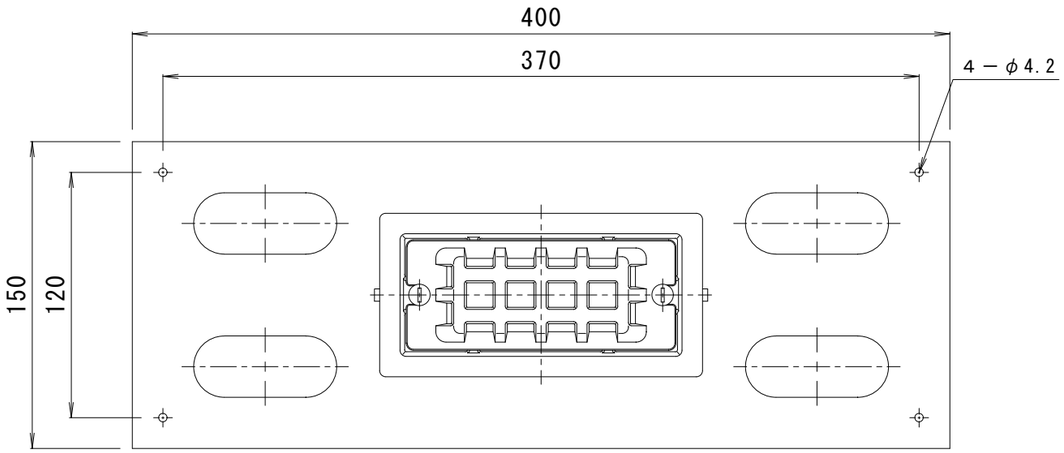

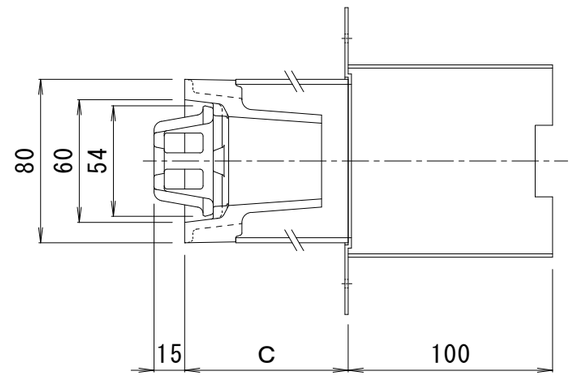

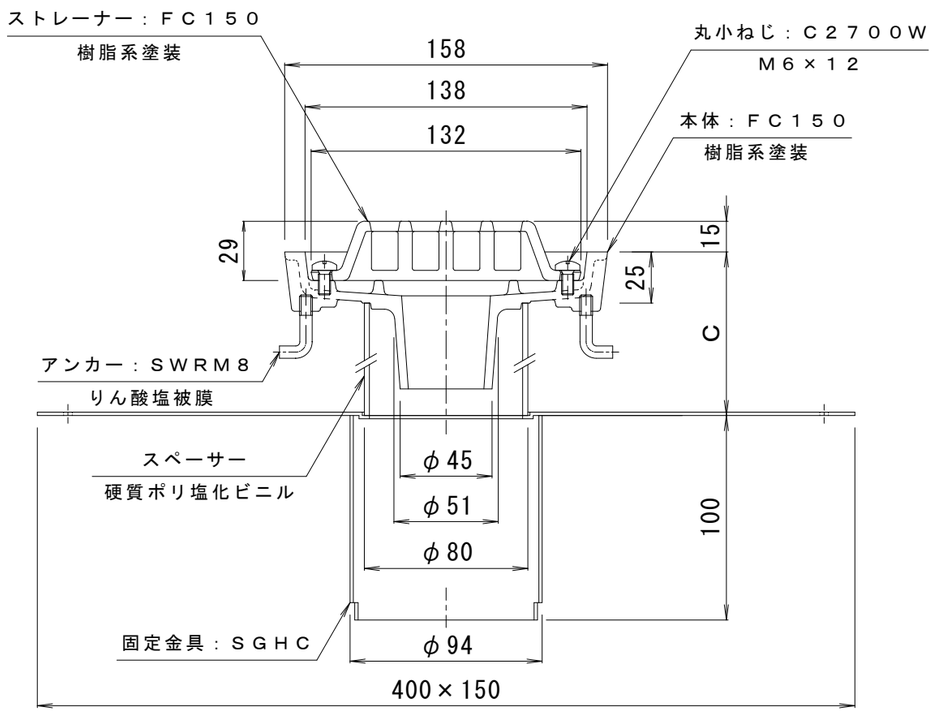

※ご注文の際はＣ寸法をご指示ください。

訂正	年・月・日	内容	製図	検図	工事名称	製図	検図	作成年月日	カネソウ株式会社
	・ ・					真鍋有紀	星野和彦		
	・ ・				図面名称 鋳鉄製ルーフドレン　外廊下排水用　みぞ底幅80㎜　たて引き用　デッキプレート打込型 差し込み式　塗膜・モルタル防水用　　ＥＤＭＤ－１－５０　Ｃ＝指示			縮尺 １：３	図番 ３ＲＤ２０９７９
	・ ・								