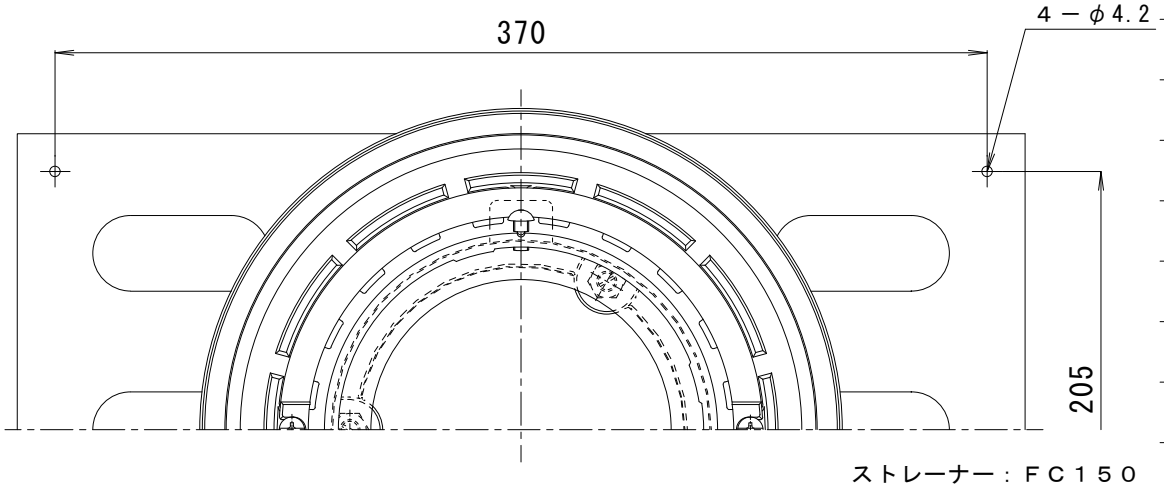

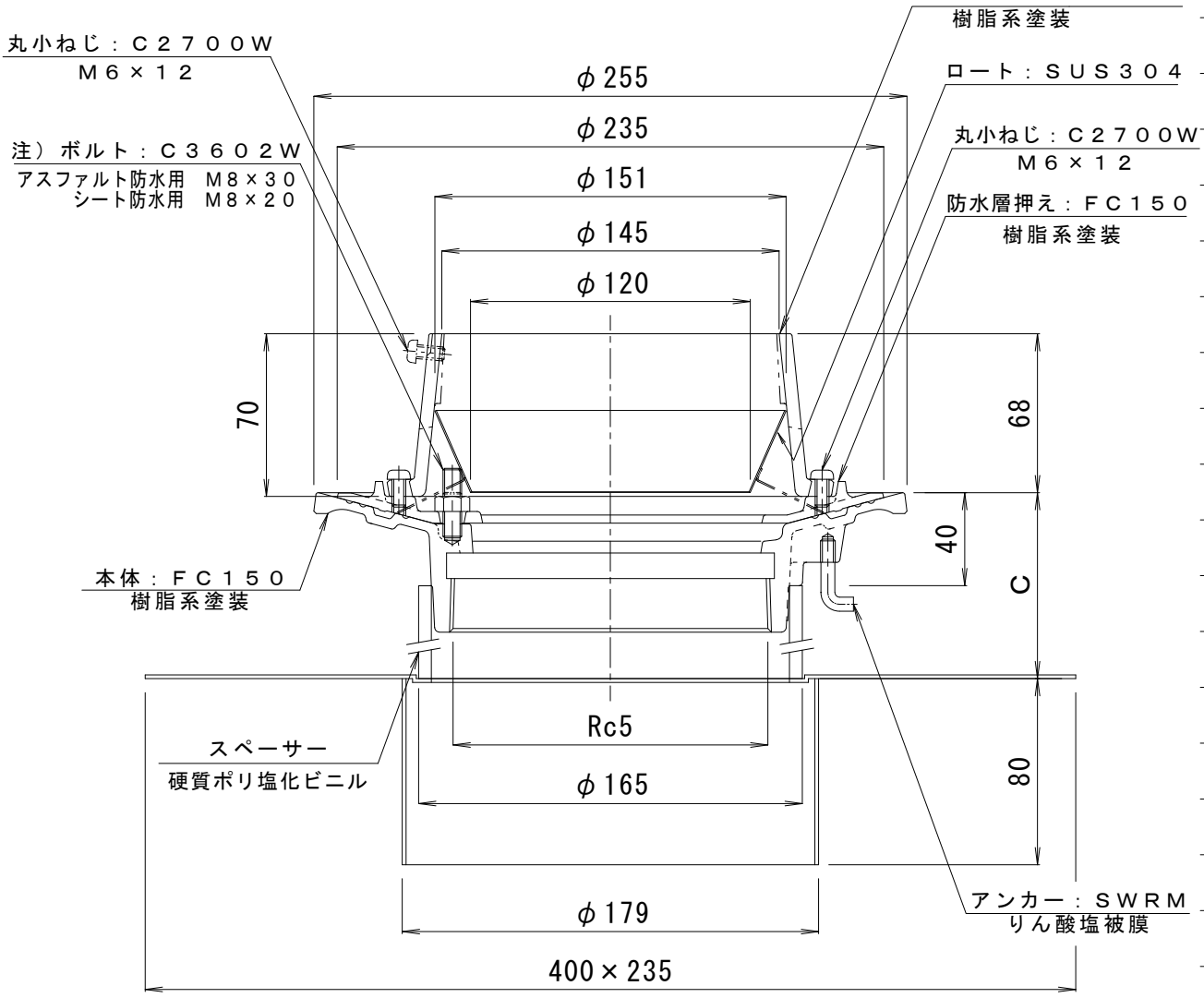

注）ボルト長さの適用防水層の厚さは、次の通りです。
アスファルト防水用の防水層厚さ＝１０～１２mm
シ　ー　ト　防水用の防水層厚さ＝３mm以下
上記以外の場合は、防水層の厚さを御指示下さい。

※ご注文の際はＣ寸法をご指示ください。

訂正	年・月・日	内容	製図	検図	工事名称
	・　・				
	・　・				図面名称 鋳鉄製ルーフドレン　たて引き用　デッキプレート打込型　ねじ込み式
	・　・				アスファルト・シート防水用　ＥＤＳＪ－２－１２５　Ｃ＝指示

備考	製図	検図	作成年月日	カネソウ株式会社
	真鍋有紀	星野和彦	縮尺 １：３	図番 ４ＲＤ２０９３０