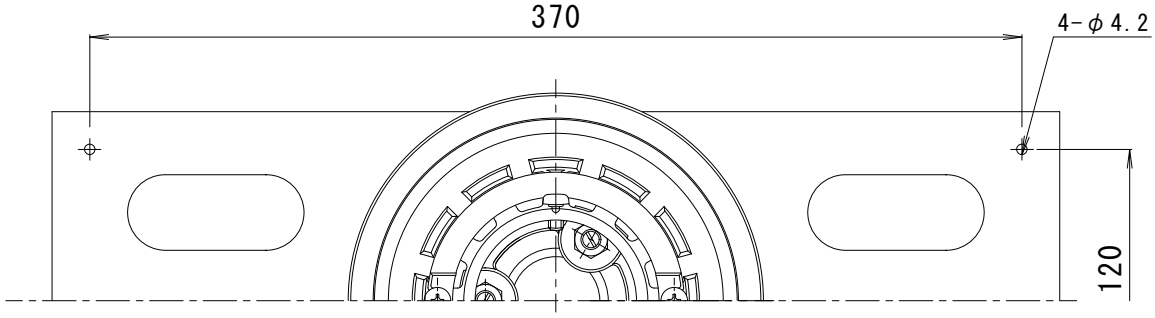

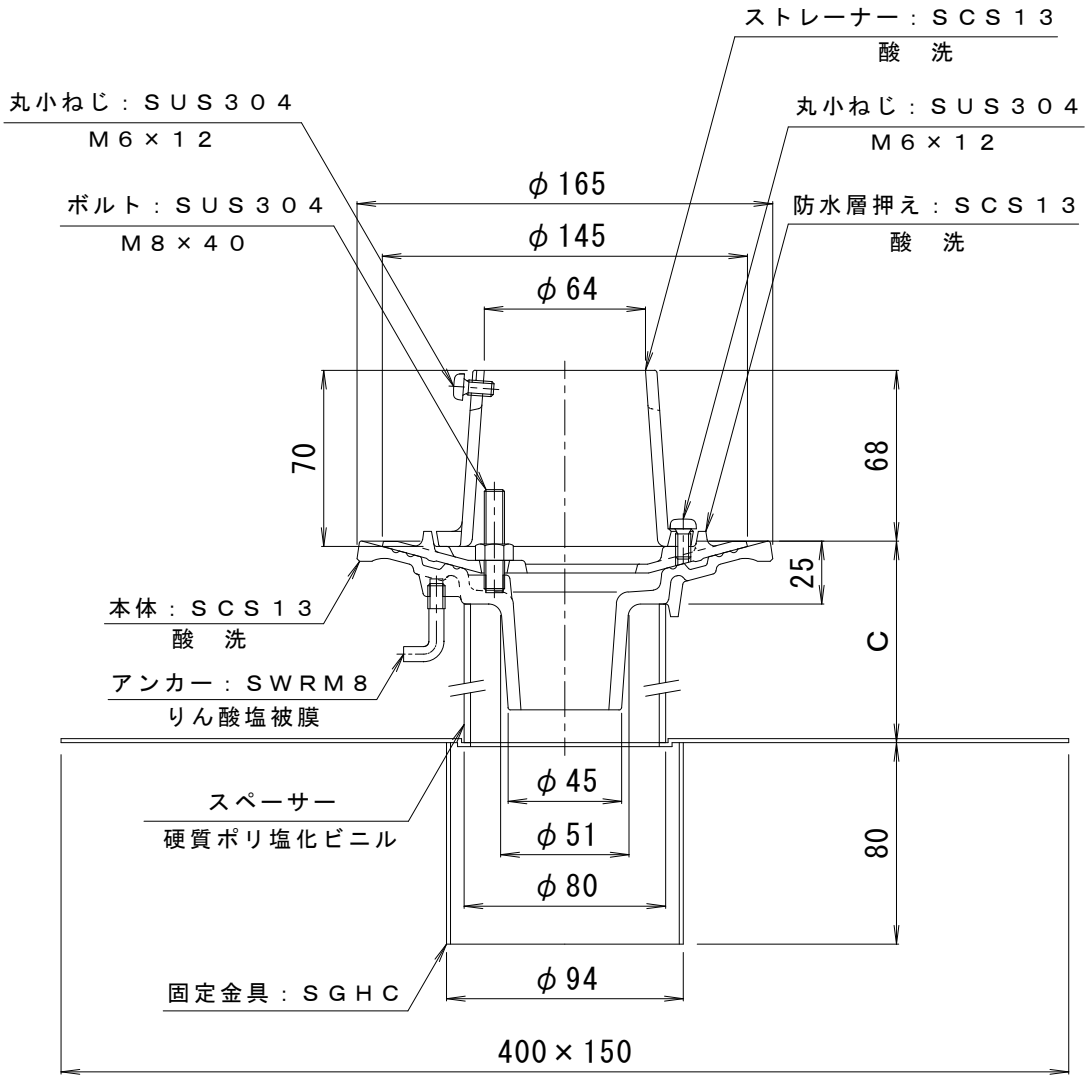

※ご注文の際はＣ寸法をご指示ください。

訂正	年・月・日	内　容	製図	検図	工事名称
	・　・				
	・　・				図面名称　ステンレス鋳鋼製ルーフドレン　たて引き用　デッキプレート打込型
	・　・				差し込み式　アスファルト・シート防水用　　ＥＤＳＳＢ－１－５０　Ｃ＝指示

備考	製図	検図	作成年月日	カネソウ株式会社
	真鍋有紀	星野和彦	縮尺　１：３	図番　４ＲＤ２１１９４