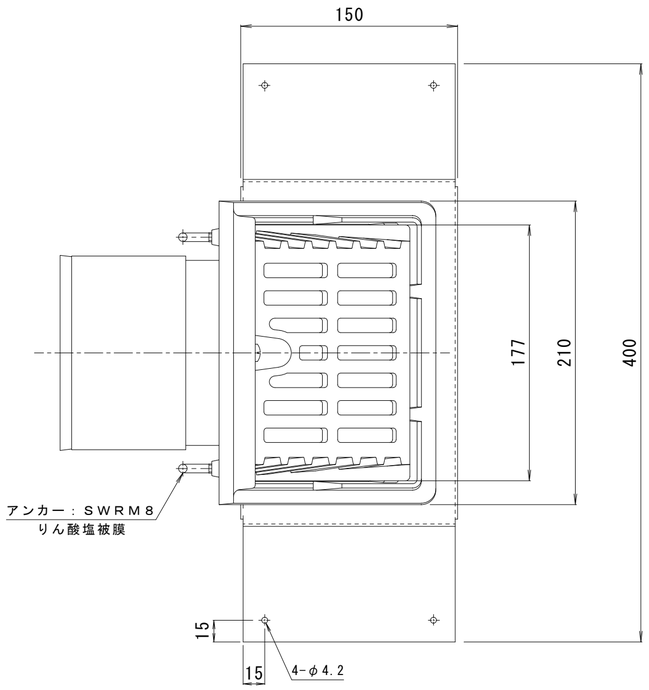

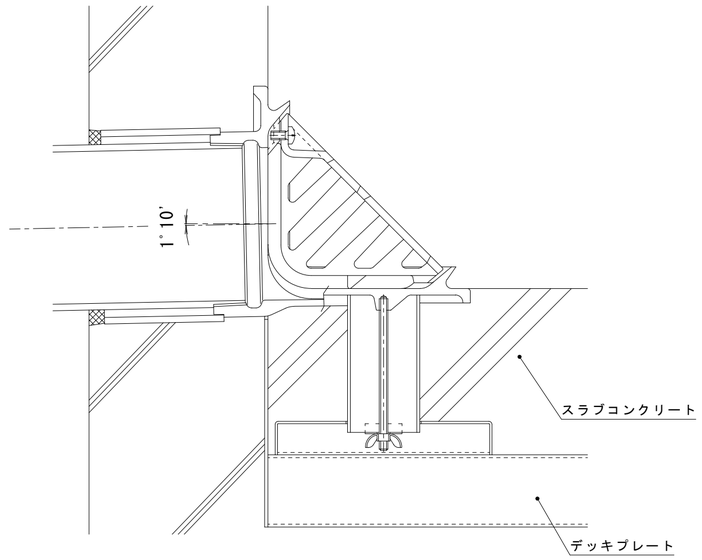

施工例　Ｓ＝１：３

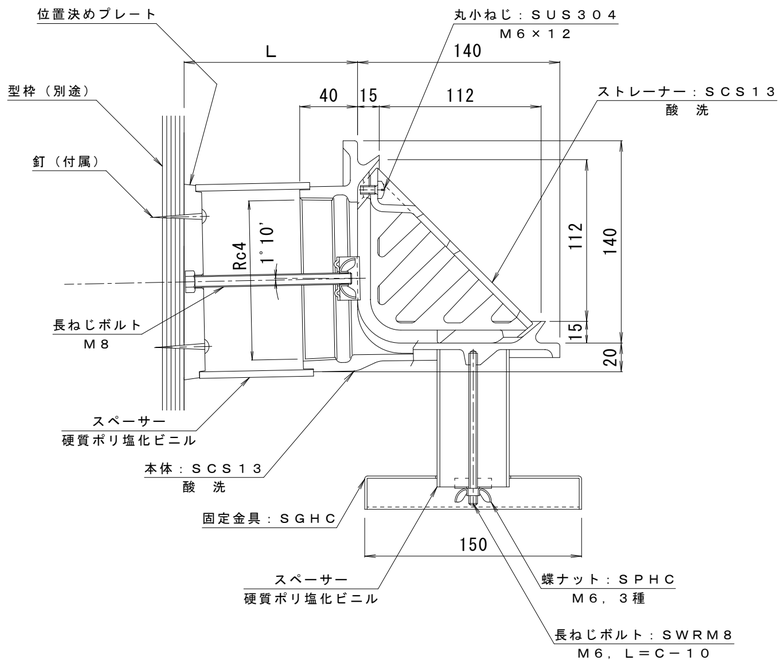

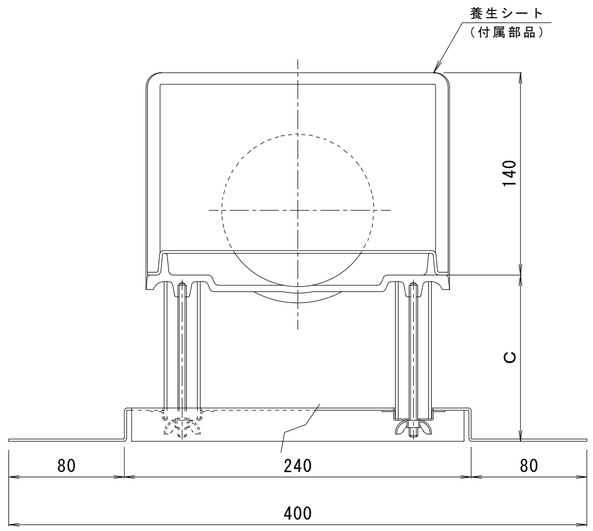

※御注文の際はＣ・Ｌ寸法を御指示ください。

訂正	年・月・日	内容	製図	検図	備考
	・　・				
	・　・				
	・　・				

工事名称	製図	検図	作成年月日	カネソウ株式会社
図面名称　ステンレス鋳鋼製ルーフドレン　よこ引き用　デッキプレート打込型　ねじ込み式　立上がり部用打込金具付 モルタル・塗膜防水用　　ＥＤＵＳＸＧ－１００　Ｌ＝指示　Ｃ＝指示	酒井ひと美	樋口佳平	縮尺　１：３	図番　２ＲＤ２０４０７