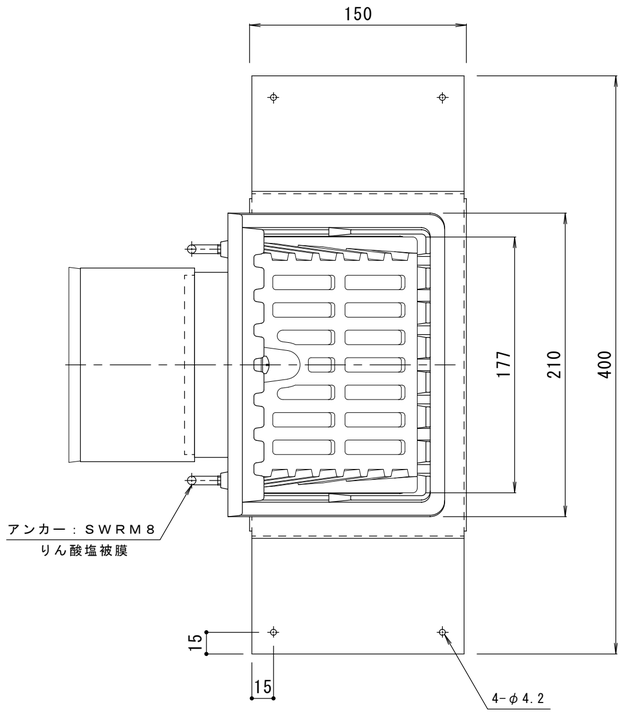

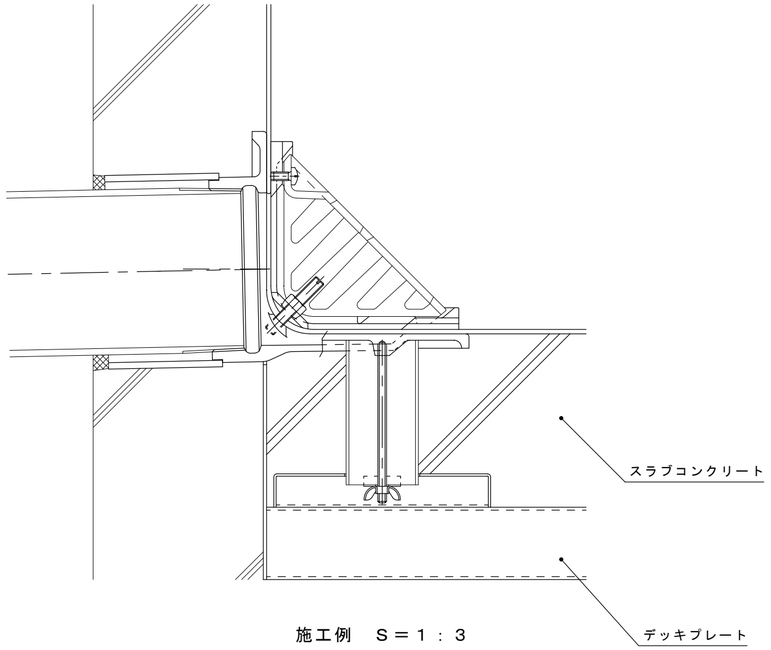

施工例　Ｓ＝１：３

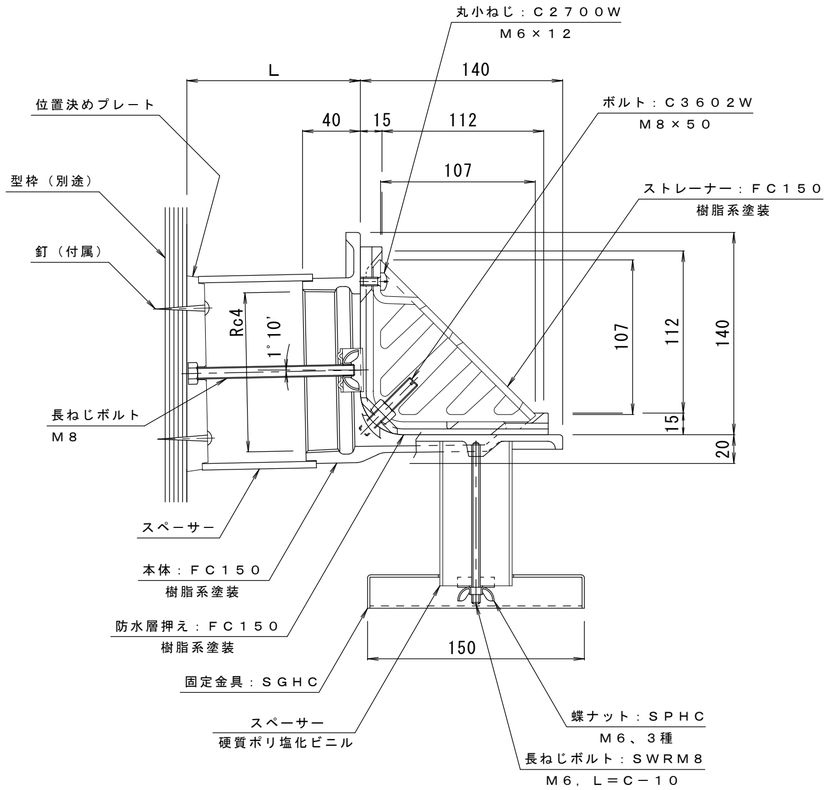

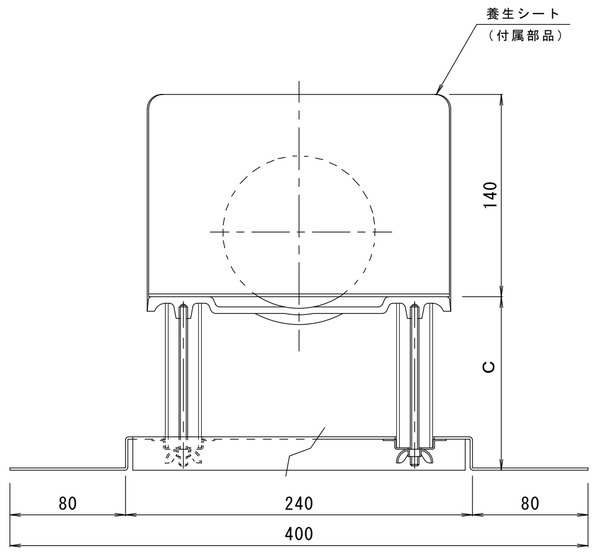

※御注文の際はＣ・Ｌ寸法をご指示ください。

訂正	年・月・日	内容	製図	検図	備考
	・　・				
	・　・				
	・　・				

工事名称

図面名称　鋳鉄製ルーフドレン　よこ引き用　デッキプレート打込型　ねじ込み式　アスファルト・シート防水用
立ち上がり部打込金具付　　ＥＤＵＸＣ－１００　Ｃ＝指示　Ｌ＝指示

製図	検図	作成年月日	カネソウ株式会社
真鍋有紀	星野和彦	縮尺 １：３	図番 ２ＲＤ１６００４