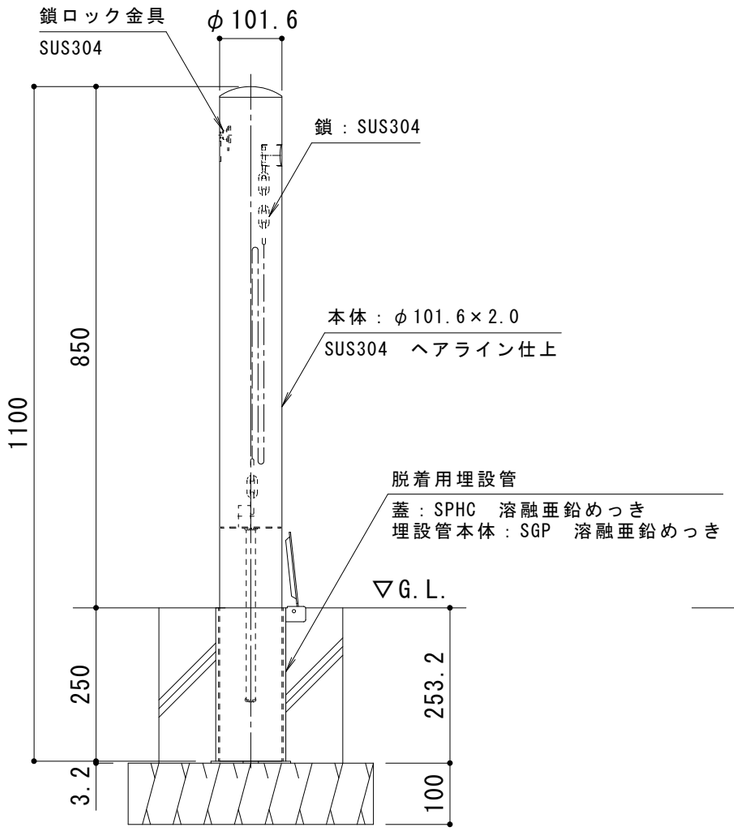

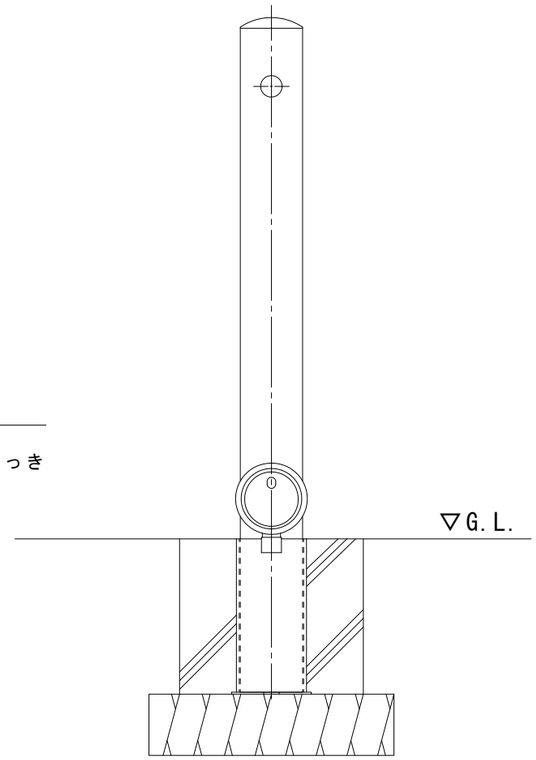

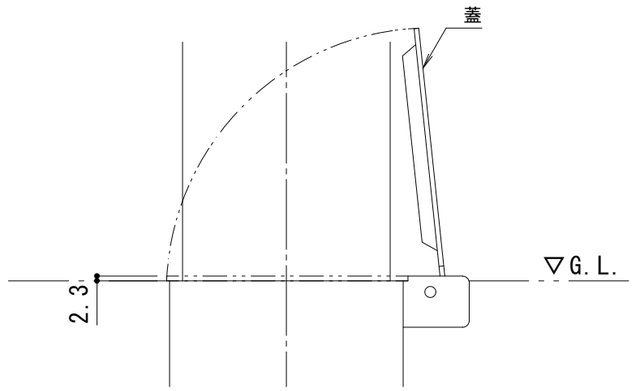

埋設管蓋部詳細図　S＝1：3

支柱質量：6.6kg／本

訂正	年・月・日	内容	製図	検図	工事名称	製図	検図	作成年月日	カネソウ株式会社
	・　・					真鍋	星野		
	・　・				図面名称 車止め　ステンレス製　チェーン内臓タイプ　脱着式　スチール製蓋　EF1085C−D			縮尺 1：10	図番 3RU1340
	・　・								