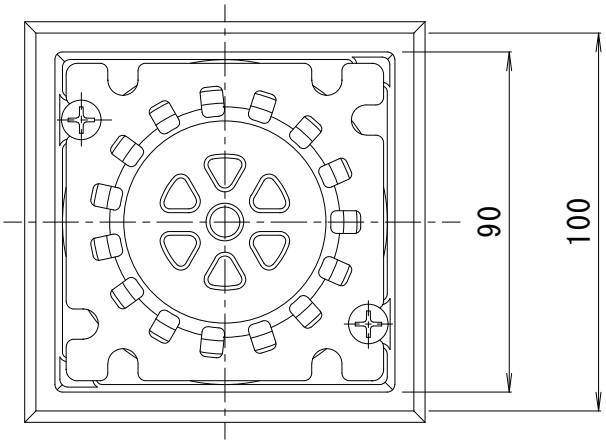


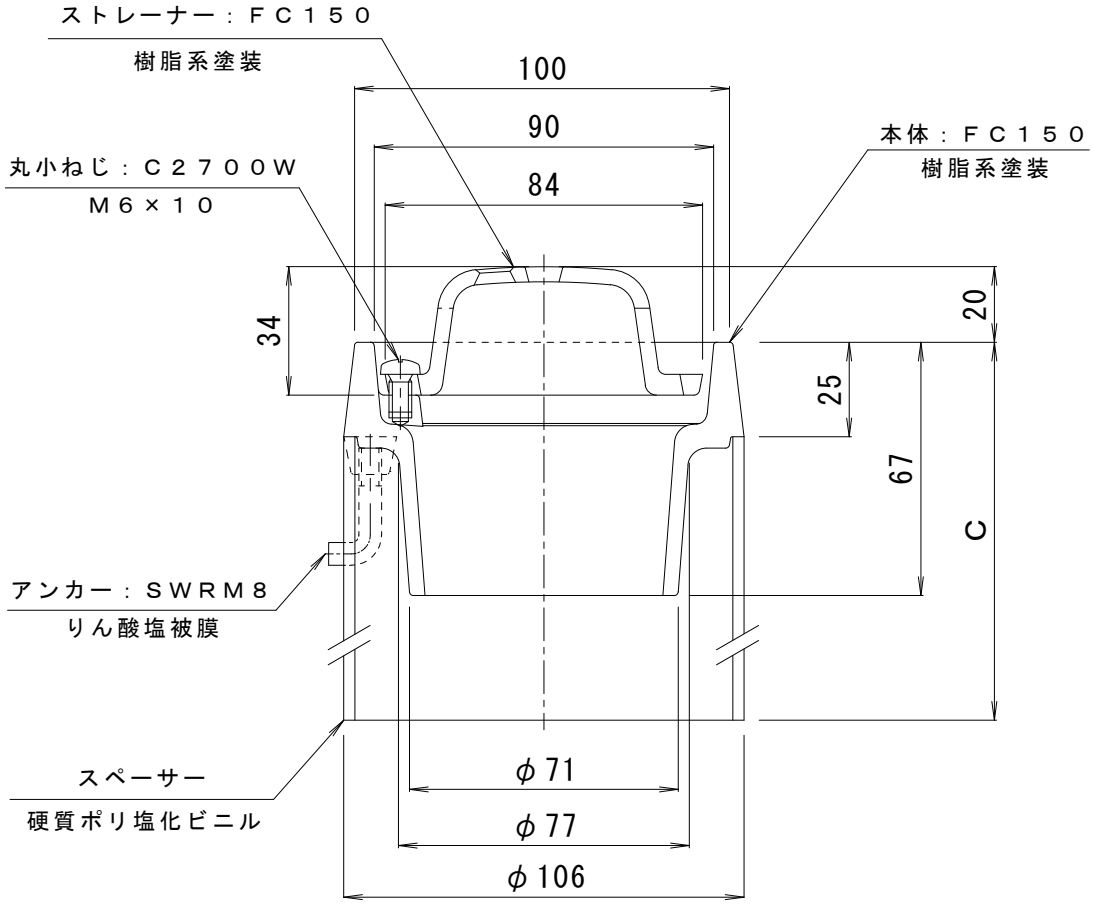


※ご注文の際はＣ寸法をご指示ください。

| 訂正 | 年・月・日 | 内容 | 製図 | 検図 | 工事名称 |
|---|---|---|---|---|---|
| | ・ ・ | | | | |
| | ・ ・ | | | | 図面名称　鋳鉄製ルーフドレン　外廊下排水用　みぞ底幅100㎜　たて引き用 |
| | ・ ・ | | | | 打込型　差し込み式　塗膜・モルタル防水用　　ＥＭＹ－１－７５　Ｃ＝指示 |

| 備考 | 製図 | 検図 | 作成年月日 | カネソウ株式会社 |
|---|---|---|---|---|
| | 真鍋有紀 | 星野和彦 | 縮尺 １：２ | 図番 ４ＲＤ２０７２５ |