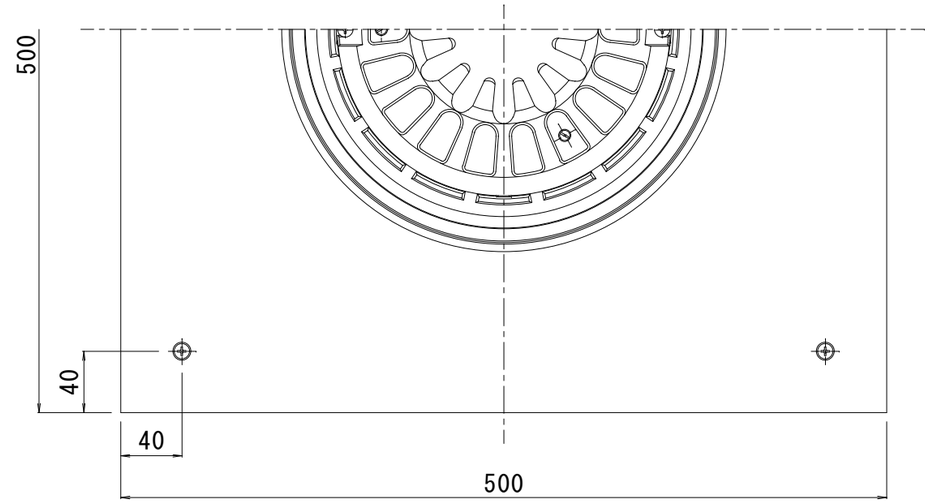

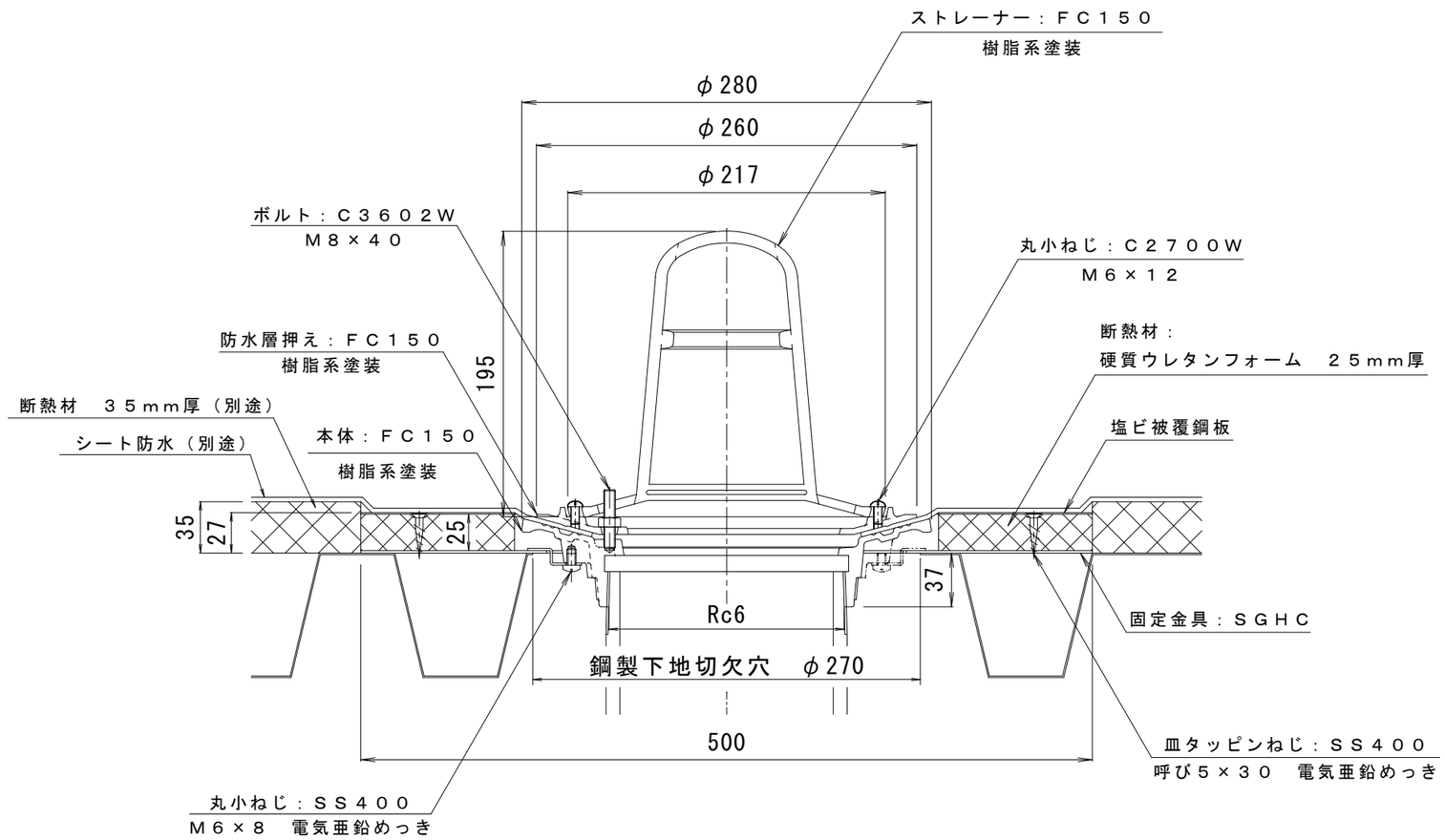

訂正	年・月・日	内容	製図	検図	工事名称	製図	検図	作成年月日	カネソウ株式会社
	・　・					真鍋有紀	伊藤博幸		
	・　・				図面名称 鋳鉄製ルーフドレン　たて引き用　断熱材付　鋼製下地断熱屋根工法用			縮尺 １：４	図番 ３ＲＤ１５３７９
	・　・				ねじ込み式　シート防水用　　ＥＳＰ－６Ｄ－１５０　Ｈ＝３０				