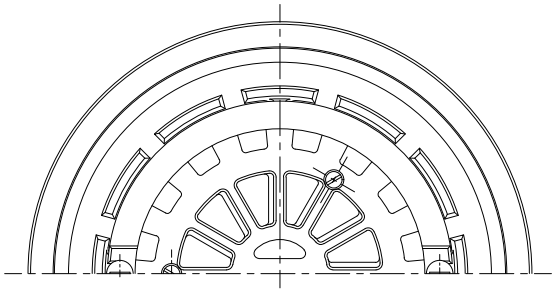

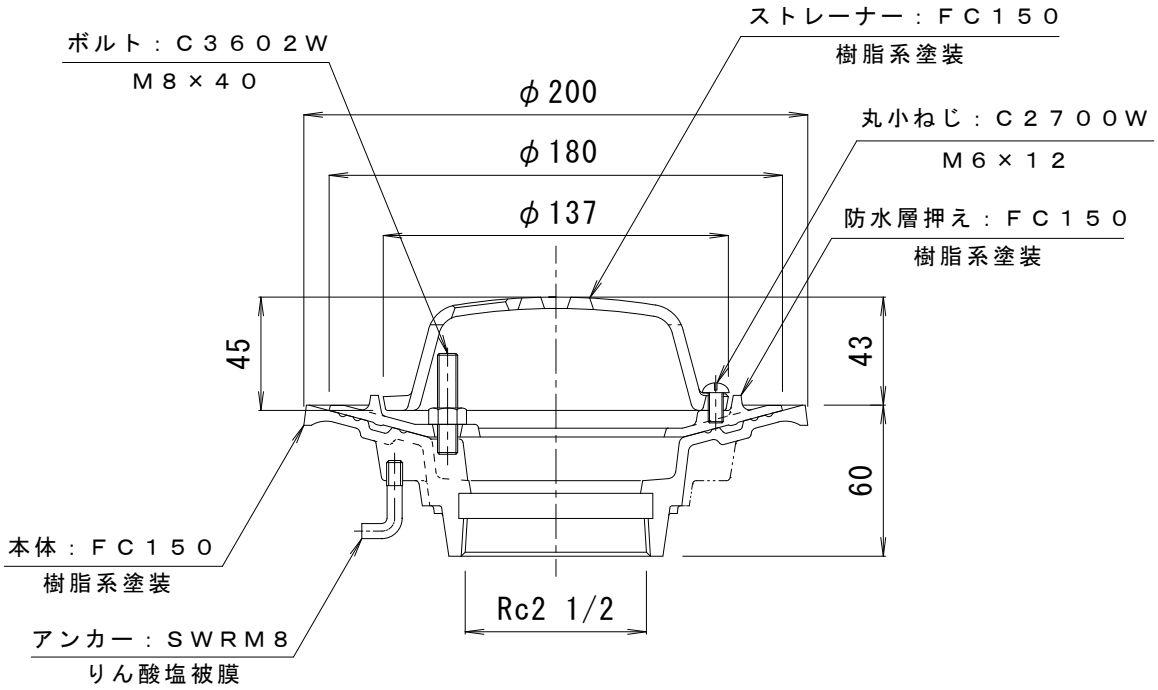

訂正	年・月・日	内容	製図	検図	工事名称
	・ ・				
	・ ・				図面名称　鋳鉄製ルーフドレン　たて引き用　後付型　ねじ込み式 アスファルト・シート防水用　　ＥＳＲ－４－６５
	・ ・				

備考	製図	検図	作成年月日	カネソウ株式会社
	真鍋有紀	星野和彦	縮尺 １：３	図番 ４ＲＤ７５２２