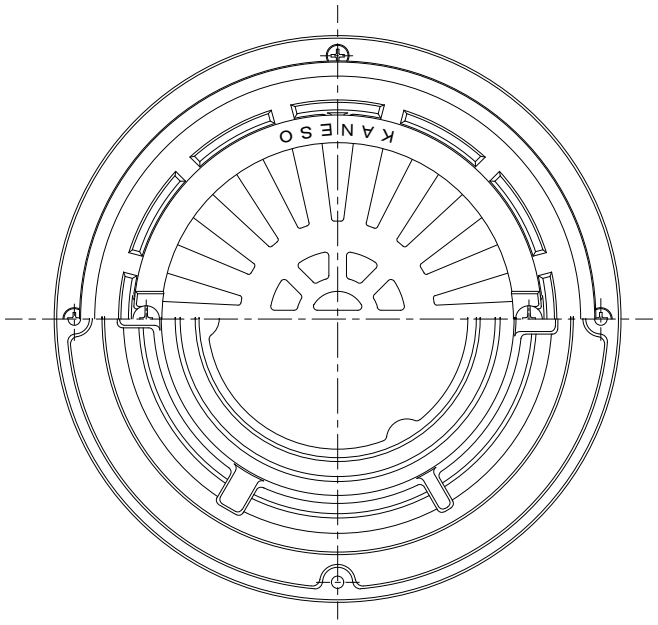

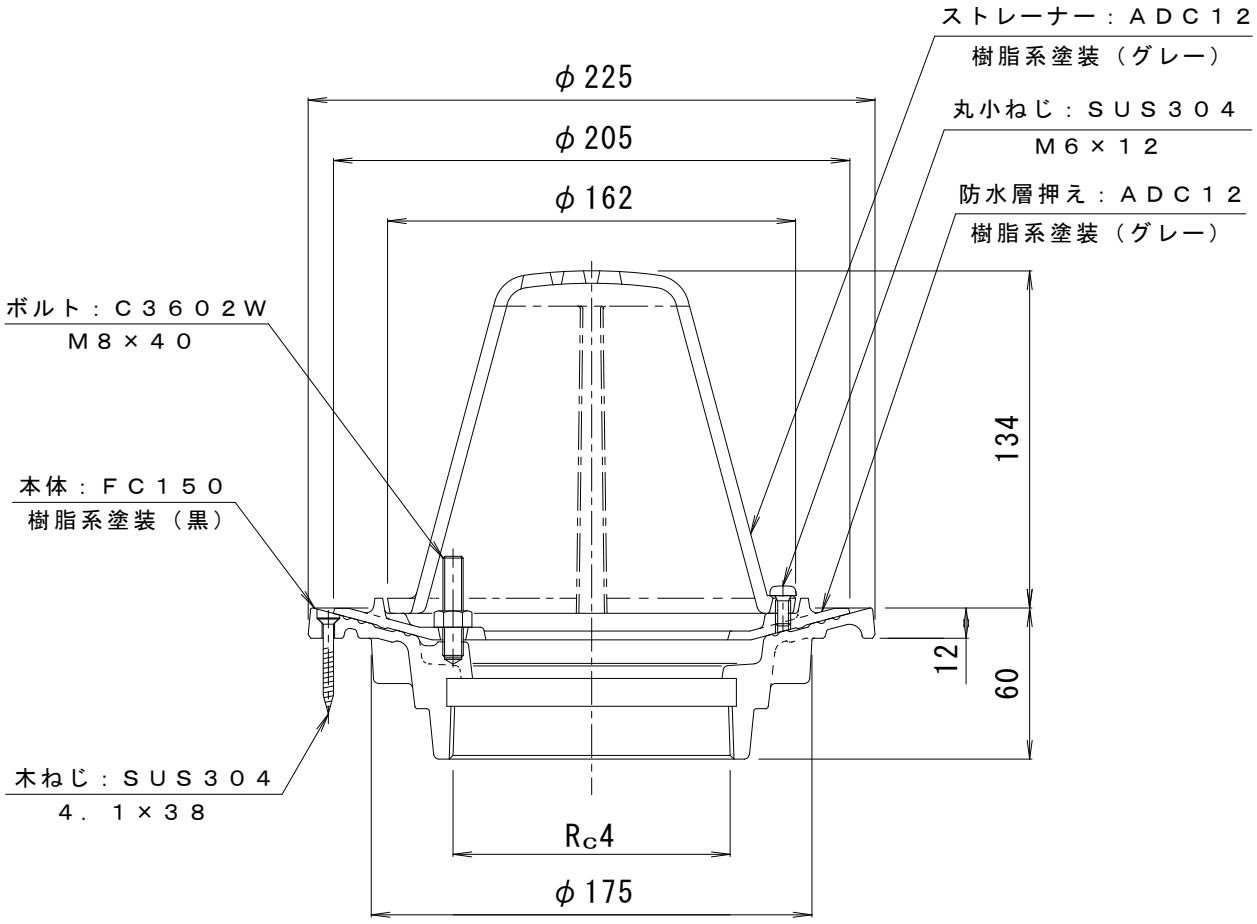

訂	年・月・日	内　容	製図	検図
	・　・			
	・　・			
正	・　・			

工事名称

図面名称 アルミニウム製ルーフドレン（本体：鋳鉄製）たて引き用
木付け用　ねじ込み式　シート防水用　EWHSP－2－100

備考	製図	検図	作成年月日	カネソウ株式会社
	真鍋有紀	星野和彦	縮尺 1：3	図番 ４ＲＤ１４８７８