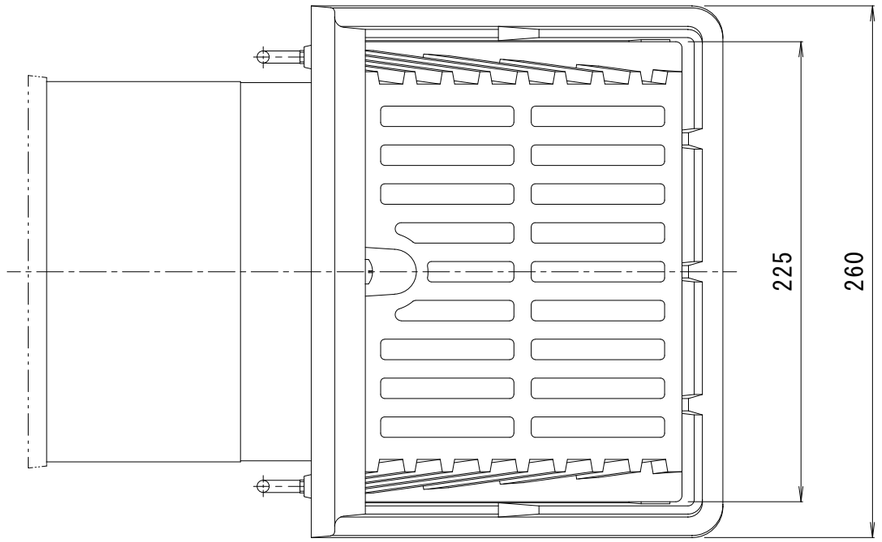

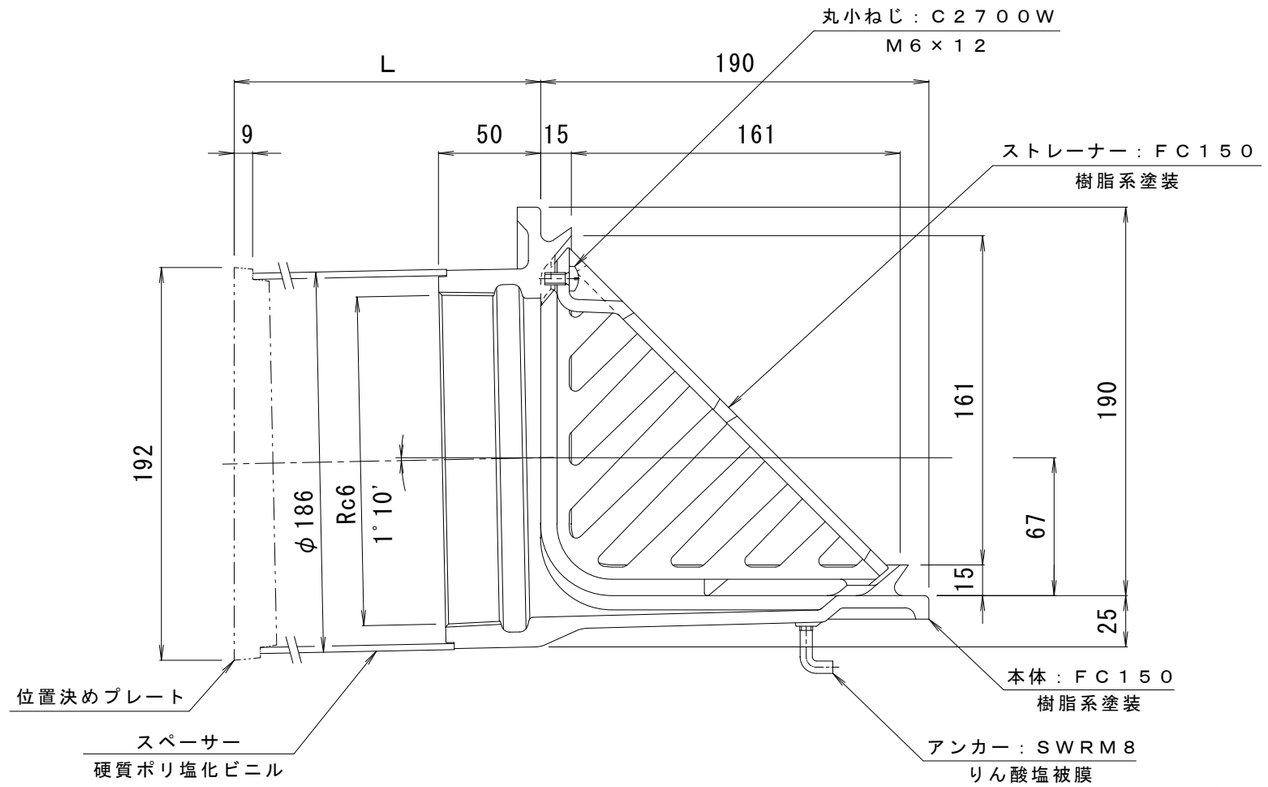

※ご注文の際はＬ寸法をご指示ください。

訂正	年・月・日	内容	製図	検図	工事名称	製図	検図	作成年月日	カネソウ株式会社
	・ ・					真鍋有紀	星野和彦		
	・ ・				図面名称 鋳鉄製ルーフドレン よこ引き用 打込型 ねじ込み式 塗膜・モルタル防水用 ＥＸＧ－１５０ Ｌ＝指示			縮尺 １：３	図番 ３ＲＤ１１４９９
	・ ・								