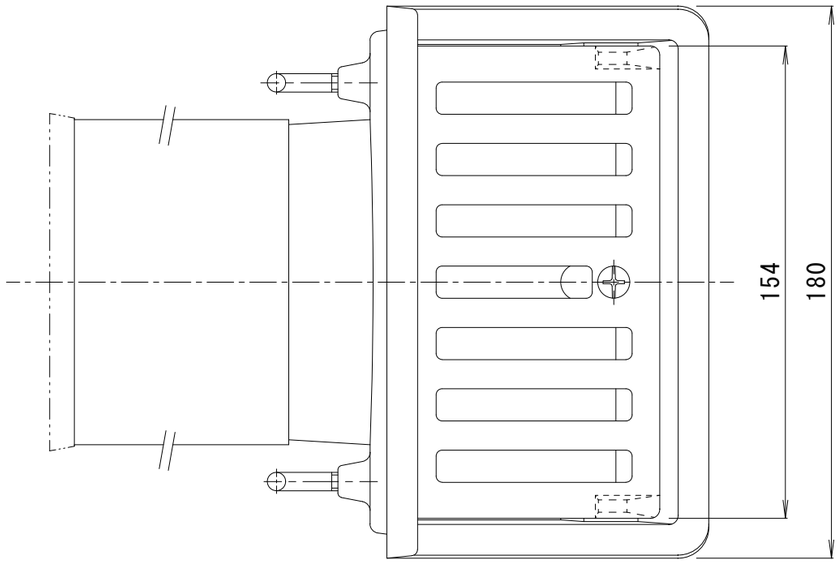

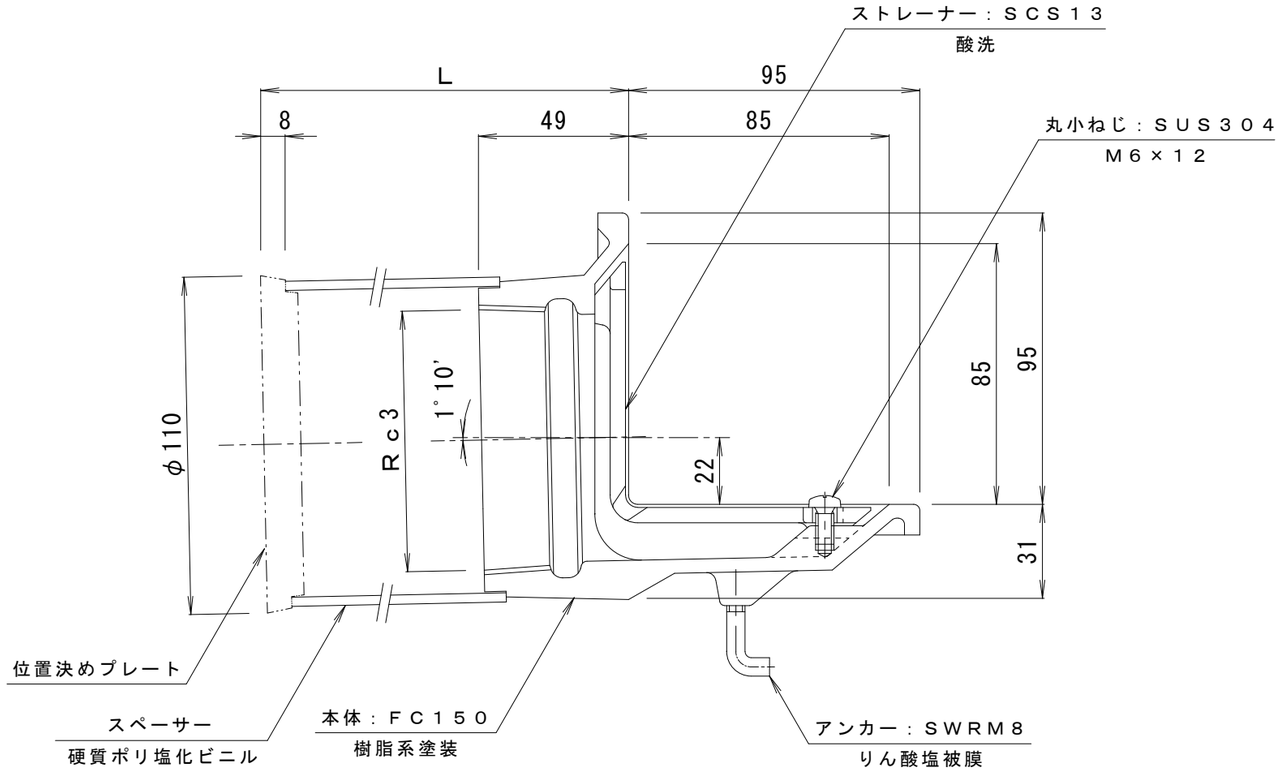

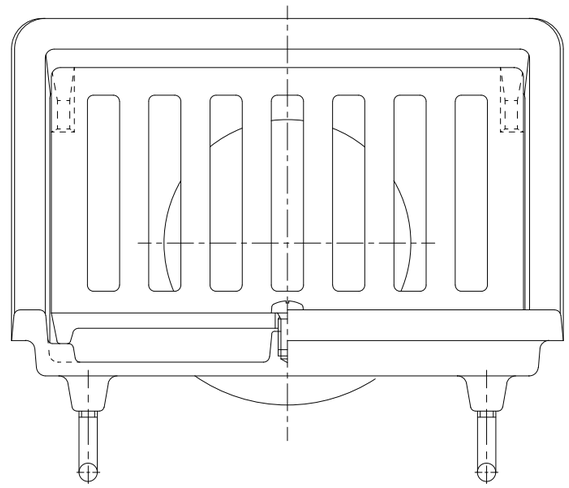

※ご注文の際はＬ寸法をご指示ください。

訂正	年・月・日	内容	製図	検図	工事名称	製図	検図	作成年月日	カネソウ株式会社
	・ ・					真鍋有紀	星野和彦		
	・ ・				図面名称 鋳鉄製ルーフドレン　ステンレスストレーナー付　外廊下排水用　みぞ底幅95㎜			縮尺 １：２	図番 ３ＲＤ２０７６４
	・ ・				よこ引き用　打込型　ねじ込み式　塗膜・モルタル防水用　　ＥＸＹ－ＬＳ－７５　Ｌ＝指示				