| | |
|---|---|
| 名称 | インターロッキングブロック用（充填深さ６５ｍｍ）<br>側溝用　スチール製蓋　シングルスリットタイプ |
| みぞ幅 | 150mm |
| 蓋 | スチール製 溶融亜鉛めっき |
| | 充填深さ 65mm |
| | 目地すきま 6mm |
| | 寸法 幅251×長さ598×高さ103.2 |
| | 蓋質量　10.4kg |
| 受枠 | スチール製 樹脂系塗装 |
| | 寸法 幅270×長さ2000×高さ109.2 |
| 品番 | カネソウ　カラー舗装用みぞ蓋<br>蓋　：HISHM-2-2560<br>受枠：L-104H |

| 強度性能 | |
|---|---|
| 強度 | T-2：後輪1輪荷重7.8kN(800kgf)<br>総重量2トンまでの車両が通行可能 |
| 主な使用場所 | 建物内、建物敷地内、公園敷地内、<br>車道以外で車両の乗り入れる可能性のある場所 |
| 車両進行方向 | 横断方向、縦断方向 |
| 衝撃係数 | 0.1 |
| 衝撃を考慮した後輪1輪荷重 | 8.6kN |
| 後輪接地面積 | 200×160 mm |

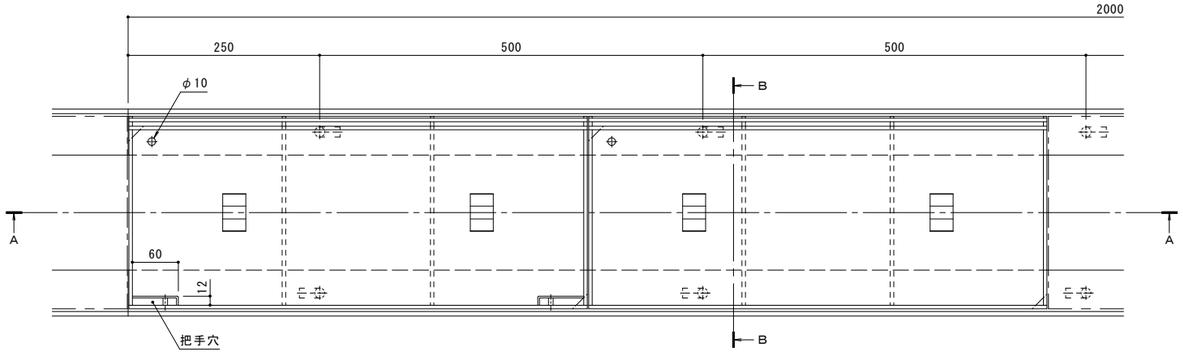


平面図　Ｓ＝１：４

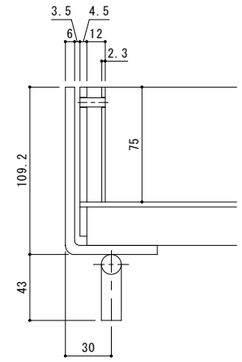


把手部断面詳細図　Ｓ＝１：２

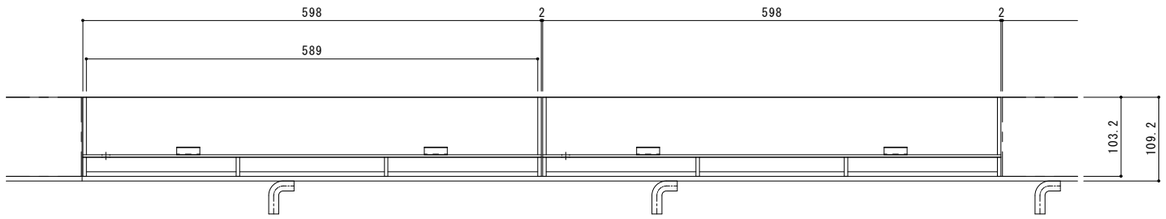


Ａ－Ａ断面図　Ｓ＝１：４

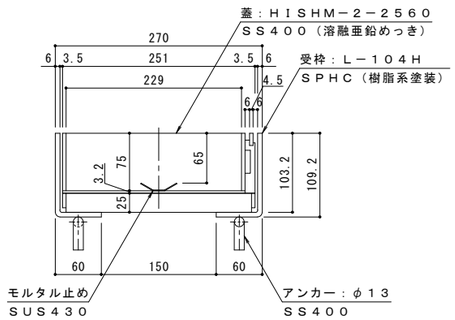


Ｂ－Ｂ断面図　Ｓ＝１：４

専用ハンドルを用いる、開閉が容易なタイプの蓋を用意しております。
「把手穴付」とご指示ください。
把手穴付の蓋の設置は、5枚に1枚程度が目安です。

| 訂正 | 年・月・日 | 内容 | 製図 | 検図 | 年・月・日 | 内容 | 製図 | 検図 | 備考 |
|---|---|---|---|---|---|---|---|---|---|
| | ・　・ | | | | ・　・ | | | | |
| | ・　・ | | | | ・　・ | | | | |
| | ・　・ | | | | ・　・ | | | | |

| | | | | |
|---|---|---|---|---|
| 工事名称 | | 製図 | 検図 | 作成年月日 |
| 図面名称 | カラー舗装用みぞ蓋　インターロッキングブロック用（充填深さ６５ｍｍ）　側溝用<br>スチール製蓋　シングルスリットタイプ　ＨＩＳＨＭ－２－２５６０＋Ｌ－１０４Ｈ | 中西絢音 | 樋口佳平 | 縮尺　図　示 |

カネソウ株式会社

図番　１ＲＳ１９２８３