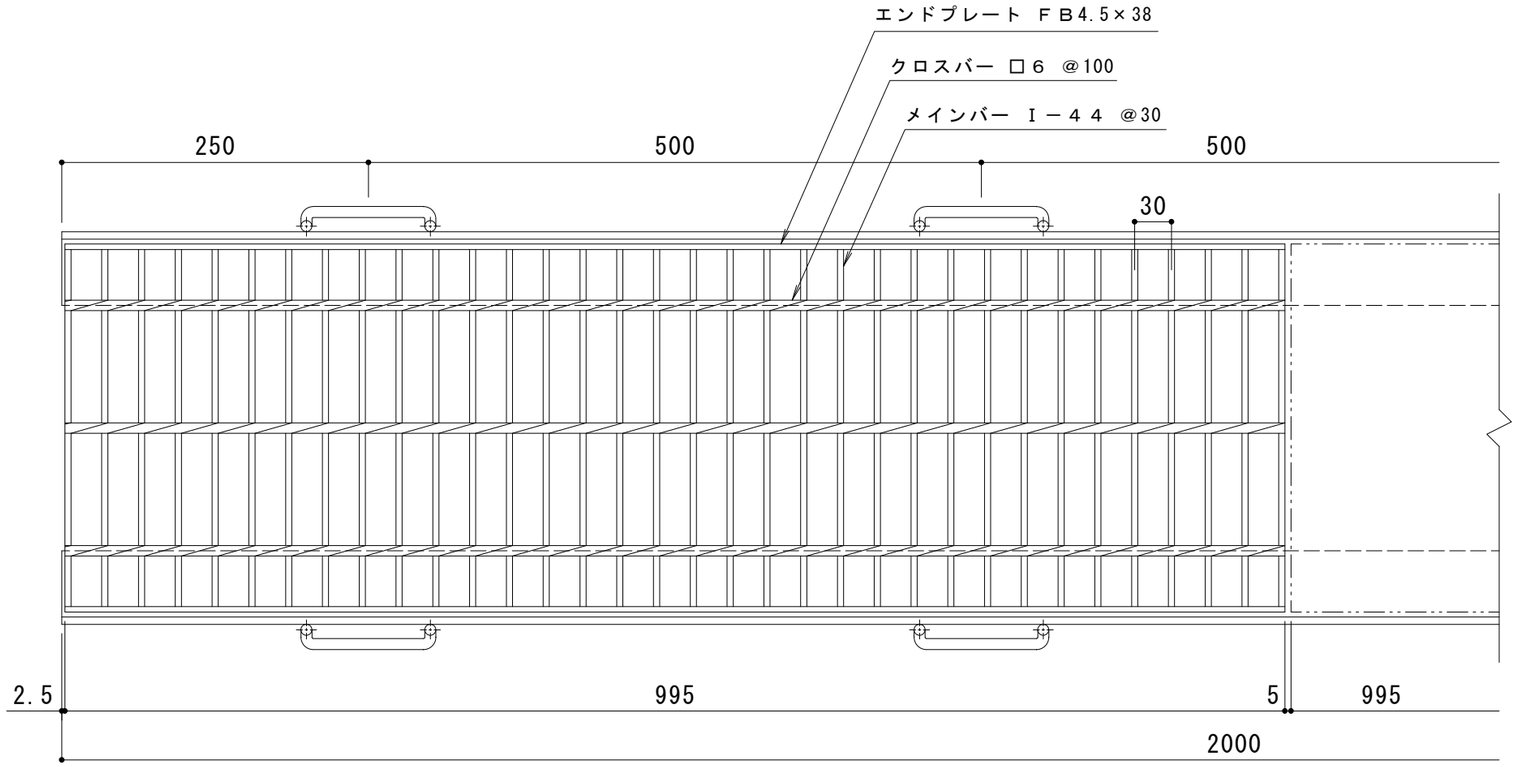

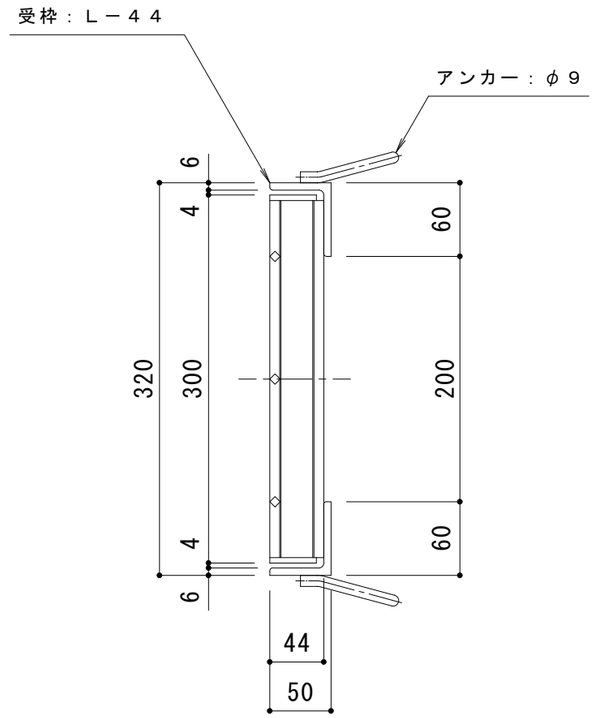

仕　様　※適用荷重：Ｔ－２５（横断溝・側溝用）

スチール製グレーチング　プレーンタイプ　横断溝・側溝用

ＨＳＢ　１３０４４

材質：ＳＳ４００

処理：溶融亜鉛めっき

定尺：９９５

スチール製受枠　Ｌ－４４

材質：ＳＳ４００

処理：樹脂系塗装

定尺：２０００

訂正	年・月・日	内容	製図	検図	工事名称	製図	検図	作成年月日	カネソウ株式会社
	・　・					大濱	渡辺厳		
	・　・				図面名称 スチール製グレーチング　プレーンタイプ　横断溝・側溝用 ＨＳＢ　１３０４４＋Ｌ－４４	・		縮尺 １：５	図番 ３ＲＧ１８６８６
	・　・								