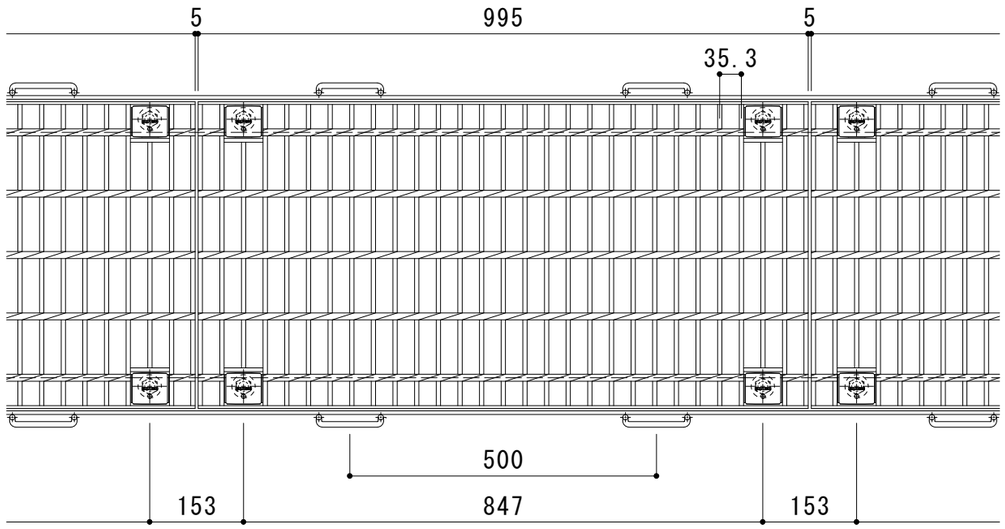

平面詳細図　Ｓ＝１：１０

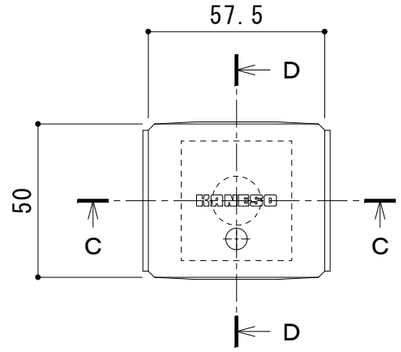

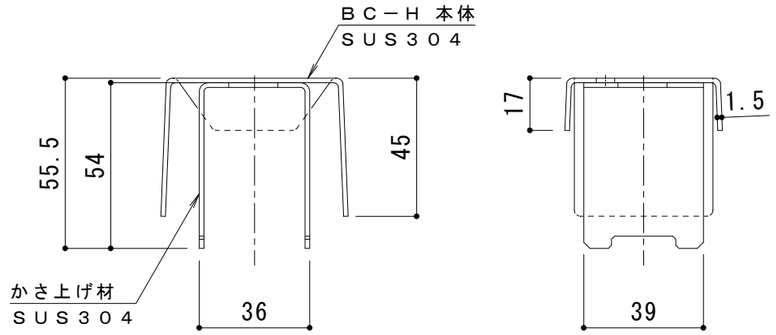

Ｃ－Ｃ断面図　　Ｄ－Ｄ断面図

ボルトキャップＢＣ－Ｈ詳細図

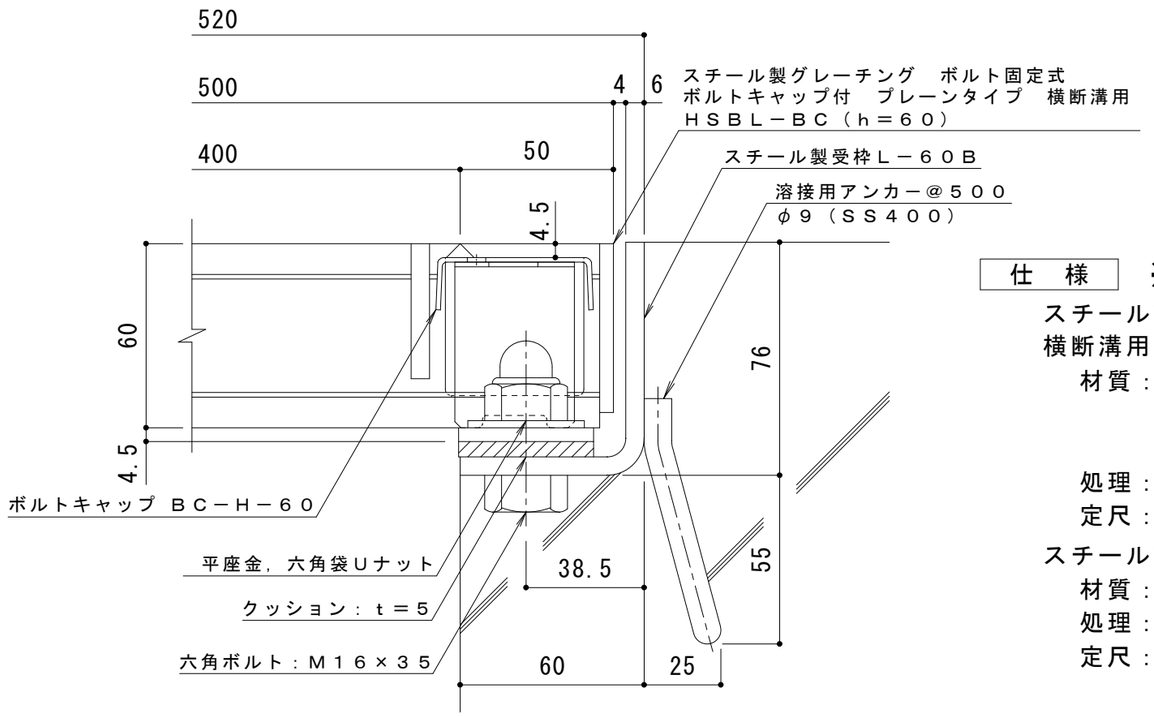

断面詳細図　Ｓ＝１：２

仕　様　※適用荷重：Ｔ－２０

スチール製グレーチング　ボルト固定式　ボルトキャップ付　プレーンタイプ
横断溝用　ＨＳＢＬ－ＢＣ　８５０６０
材質：メインバー　　Ｉ－６０@35.3（SS400）
クロスバー　　□８　　@100（SS400）
エンドプレート　ＦＢ4.5×55　（SS400）
処理：溶融亜鉛めっき
定尺：９９５

スチール製受枠　Ｌ－６０Ｂ
材質：ＳＰＨＣ
処理：樹脂系塗装
定尺：２０００

訂正	年・月・日	内容	製図	検図	工事名称	製図	検図	作成年月日	カネソウ株式会社
	・　・					真鍋有紀	星野和彦		
	・　・				図面名称 スチール製グレーチング　ボルト固定式　ボルトキャップ付　プレーンタイプ　横断溝用 HSBL−BC　85060+L−60B			縮尺 図示	図番 ３ＲＧ９２３７３
	・　・								