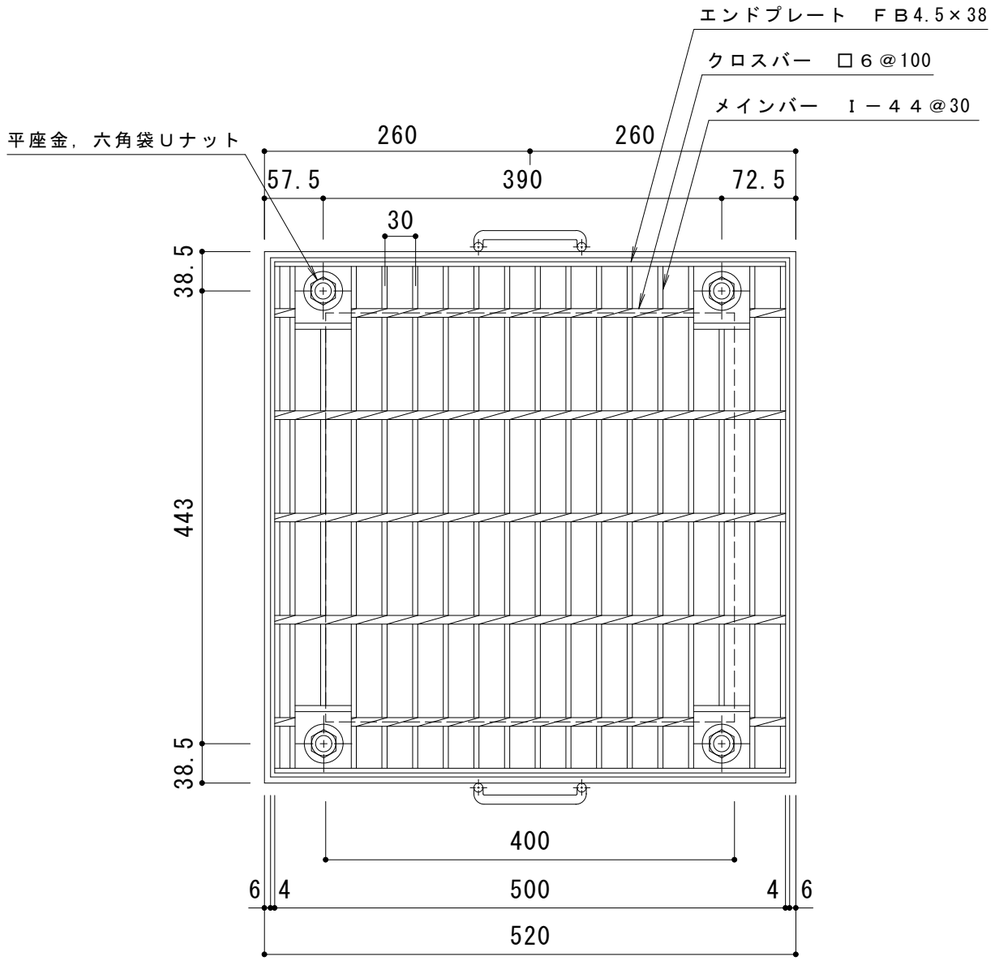


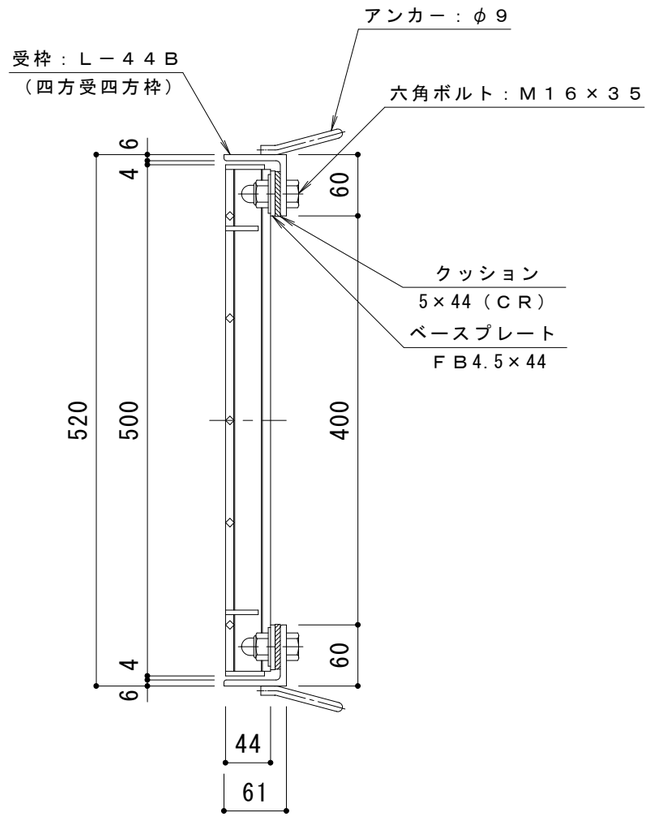


仕　様　※適用荷重：Ｔ－１４，Ｔ－６

スチール製グレーチング　ボルト固定式　枠付正方形型　プレーンタイプ
集水桝用　ＨＳＣＬ　４４４４
材質：ＳＳ４００
処理：溶融亜鉛めっき

スチール製受枠　Ｌ－４４Ｂ（四方受四方枠）
材質：ＳＳ４００
処理：樹脂系塗装

| 訂正 | 年・月・日 | 内容 | 製図 | 検図 | 工事名称 | 製図 | 検図 | 作成年月日 | カネソウ株式会社 |
|---|---|---|---|---|---|---|---|---|---|
| | ・　・ | | | | | 加藤憲計 | 星野和彦 | | |
| | ・　・ | | | | 図面名称 スチール製グレーチング　ボルト固定式　枠付正方形型　プレーンタイプ<br>集水桝用　クッション付　ＨＳＣＬ　４４４４－ｂ | | | 縮尺 １：６ | 図番 ３ＲＧ８７５４７ |
| | ・　・ | | | | | | | | |