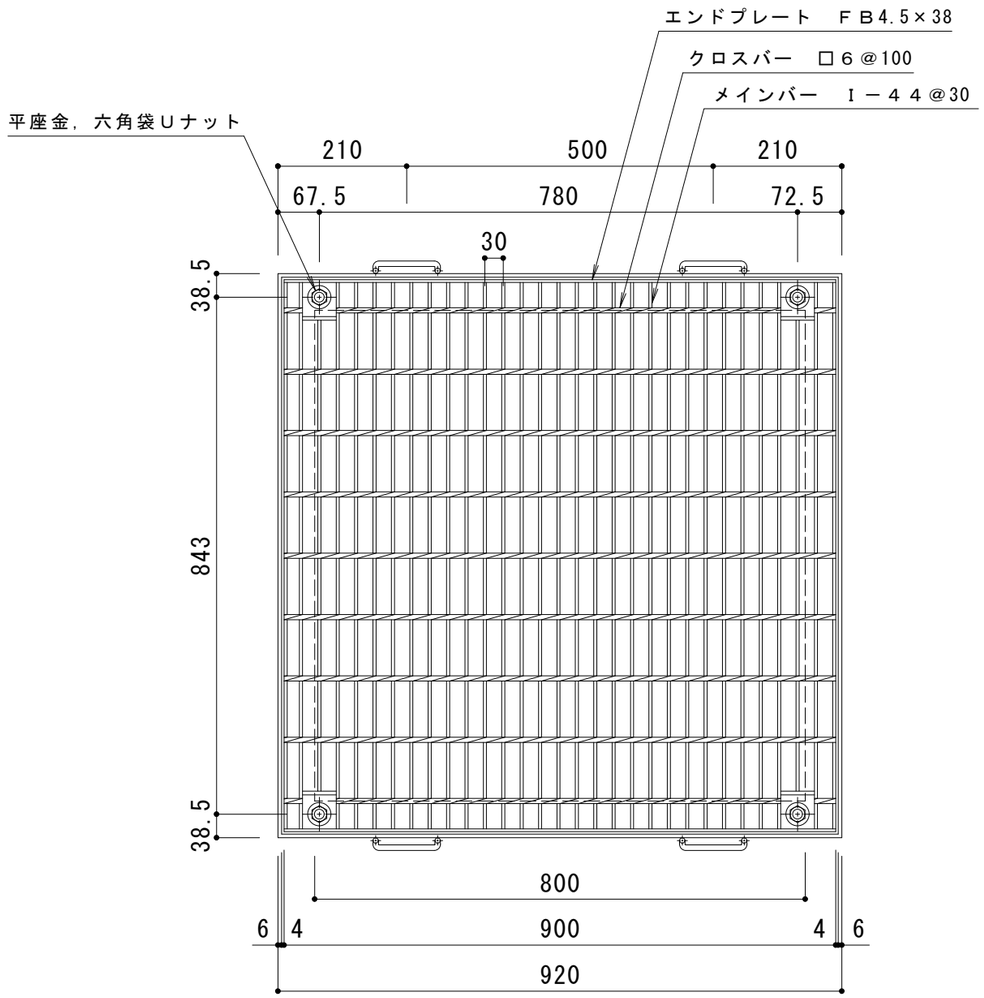

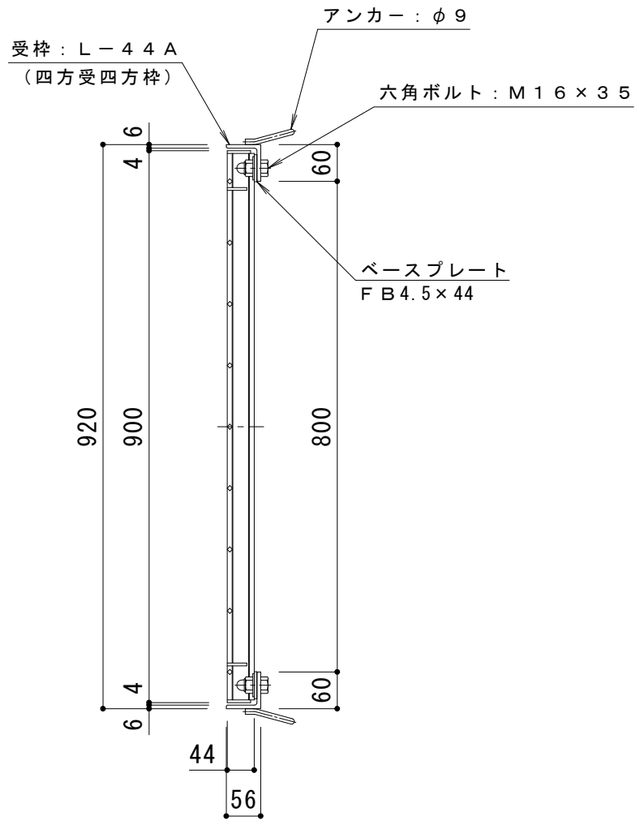

仕　様　※適用荷重：Ｔ－２

スチール製グレーチング　ボルト固定式　枠付正方形型　プレーンタイプ
集水桝用　ＨＳＣＬ　８８４４
材質：ＳＳ４００
処理：溶融亜鉛めっき

スチール製受枠　Ｌ－４４Ａ（四方受四方枠）
材質：ＳＳ４００
処理：樹脂系塗装

訂正	年・月・日	内容	製図	検図	工事名称	製図	検図	作成年月日	カネソウ株式会社
	・　・					真鍋有紀	星野和彦		
	・　・				図面名称 スチール製グレーチング　ボルト固定式　枠付正方形型　プレーンタイプ			縮尺 １：１０	図番 ３ＲＧ９３５２１
	・　・				集水桝用　クッションなし　ＨＳＣＬ　８８４４－ａ				