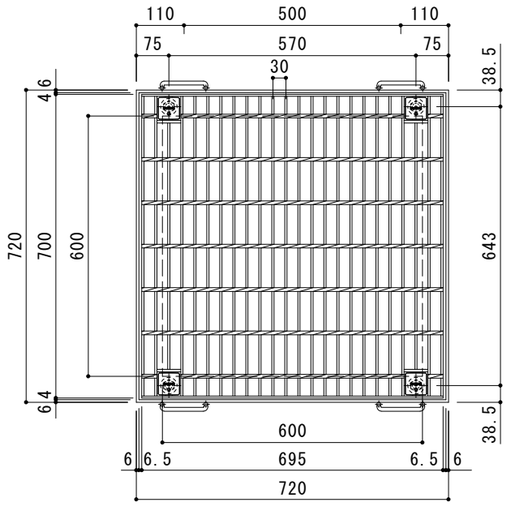

平面詳細図　Ｓ＝１：１０

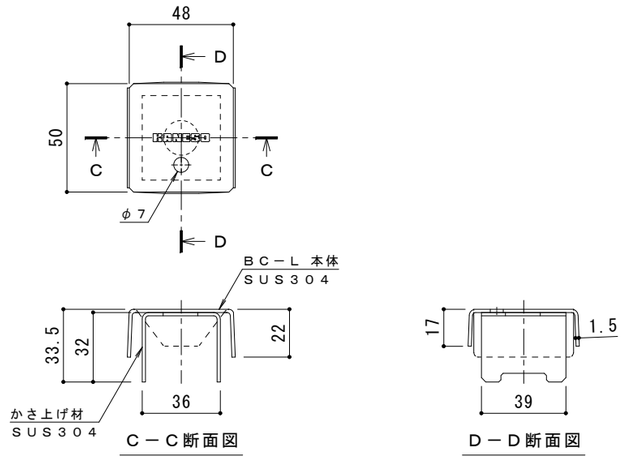

ボルトキャップＢＣ－Ｌ詳細図

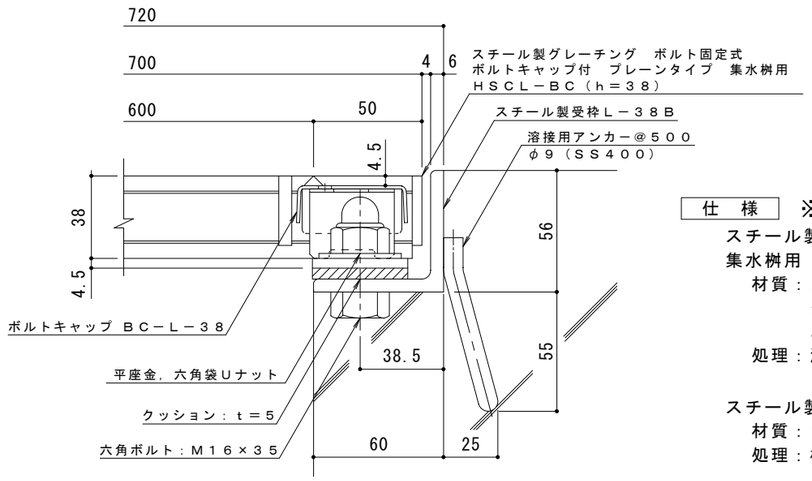

断面詳細図　Ｓ＝１：２

仕　様　※適用荷重：Ｔ－２

スチール製グレーチング　ボルト固定式　ボルトキャップ付　プレーンタイプ
集水桝用　ＨＳＣＬ－ＢＣ　６６３８
材質：メインバー　Ｉ－３８＠30　(SS400)
クロスバー　□６　＠100 (SS400)
エンドプレート　ＦＢ4.5×32　(SS400)
処理：溶融亜鉛めっき

スチール製受枠　Ｌ－３８Ｂ（四方受四方枠）
材質：ＳＳ４００
処理：樹脂系塗装

訂正	年・月・日	内容	製図	検図	備考	工事名称	製図	検図	作成年月日	カネソウ株式会社
	・　・						真鍋有紀	星野和彦		
	・　・					図面名称 スチール製グレーチング　ボルト固定式　ボルトキャップ付　プレーンタイプ　集水桝用 ＨＳＣＬ－ＢＣ　６６３８－ｂ			縮尺 図　示	図番 ２ＲＧ９３５６４
	・　・									