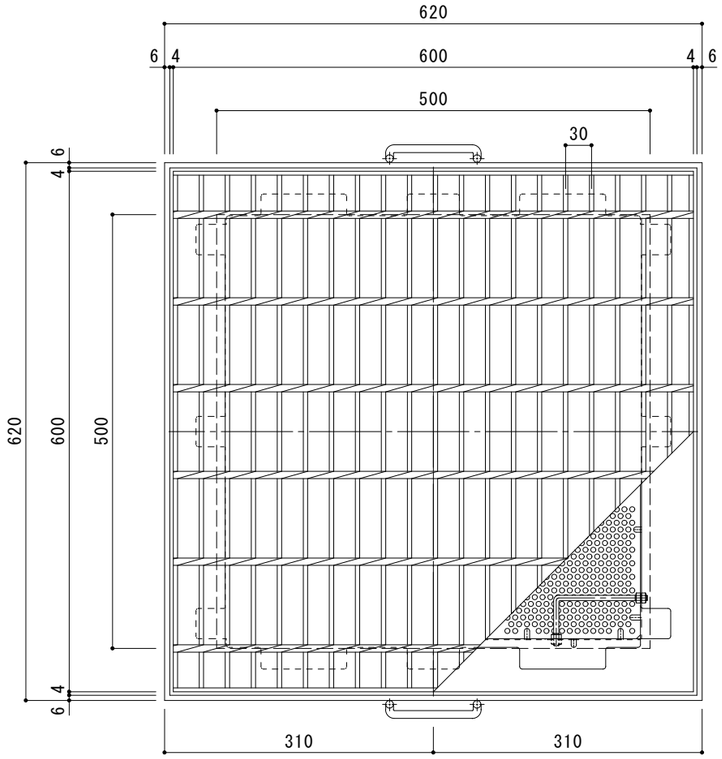

平面詳細図　Ｓ＝１：５

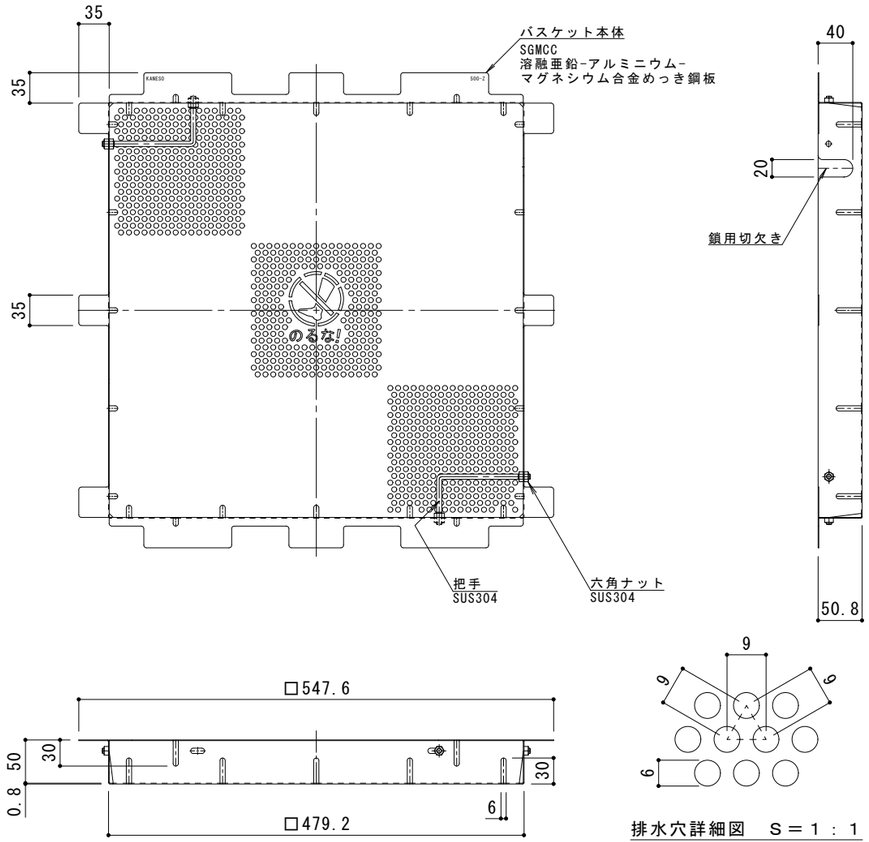

排水穴詳細図　Ｓ＝１：１

バスケット詳細図　Ｓ＝１：５

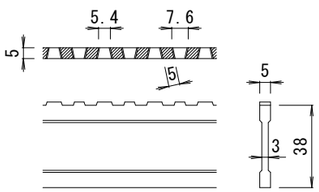

ＤＩ－３８　バー形状詳細　Ｓ＝１：２

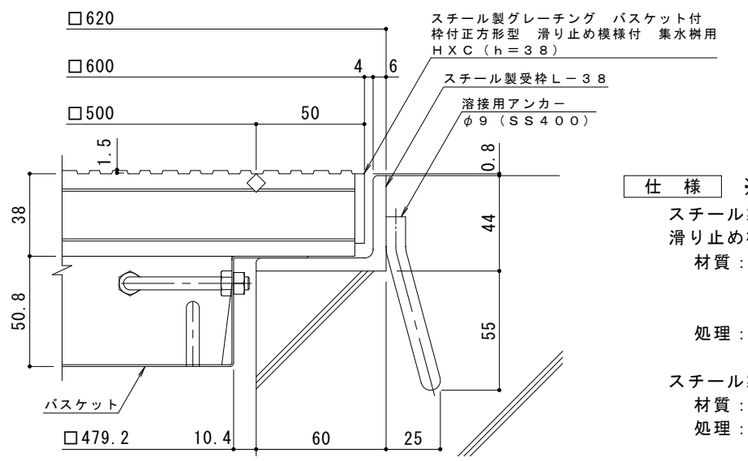

断面詳細図　Ｓ＝１：２

※グレーチングが受枠の上面より0.8mm高くなります。

仕　様　※適用荷重：Ｔ－２

スチール製グレーチング　バスケット付　枠付正方形型
滑り止め模様付　集水桝用　ＨＸＣ　５５３８
材質：メインバー　　ＤＩ－３８@30　(SS400)
クロスバー　　□６　　@100 (SS400)
エンドプレート　ＦＢ4.5×32　　(SS400)
処理：溶融亜鉛めっき

スチール製受枠　Ｌ－３８（四方枠）
材質：ＳＳ４００
処理：樹脂系塗装

スチール製集水桝用バスケット　ＤＫ－５００－Ｚ
材質：ＳＧＭＣＣ

訂正	年・月・日	内容	製図	検図	備考	工事名称	製図	検図	作成年月日	カネソウ株式会社
	・・					図面名称　スチール製グレーチング　バスケット付　枠付正方形型　滑り止め模様付　集水桝用　ＨＸＣ　５５３８＋ＤＫ－５００－Ｚ	酒井ひと美	樋口佳平	縮尺　図　示	図番　２ＲＧ９３８５４
	・・									
	・・									