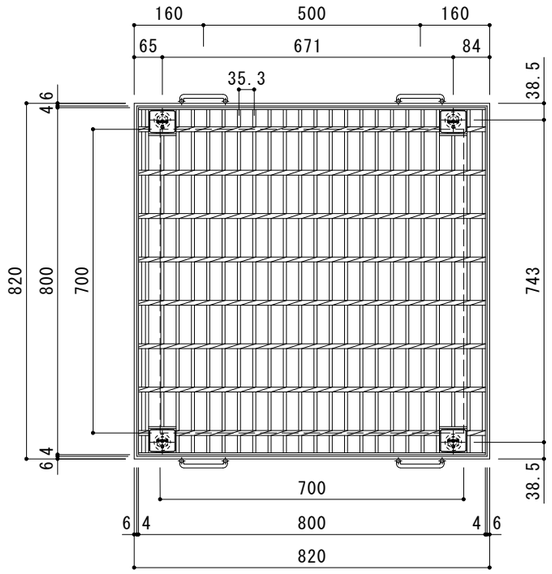

平面詳細図　Ｓ＝１：１０

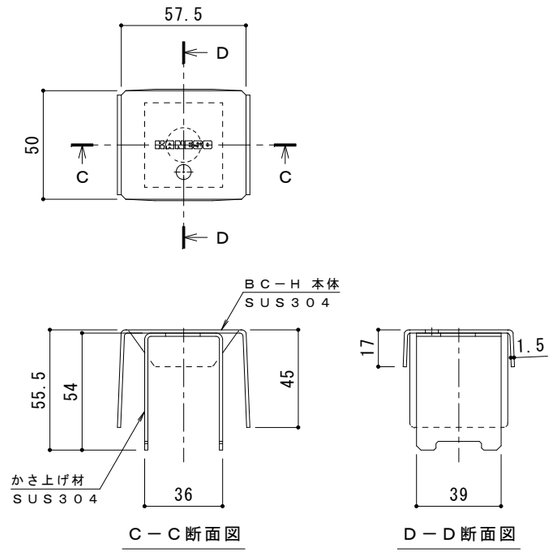

ボルトキャップＢＣ－Ｈ詳細図

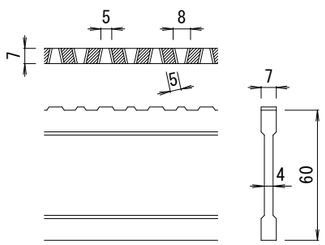

ＤＩ－６０　バー形状詳細　Ｓ＝１：２

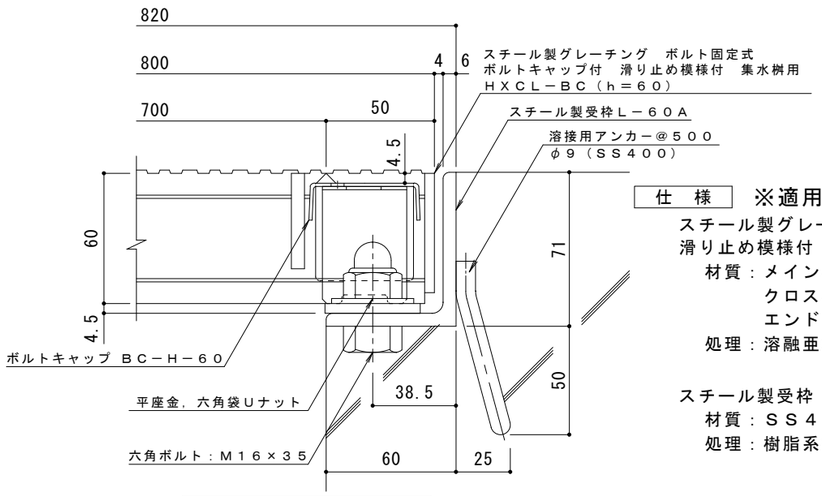

断面詳細図　Ｓ＝１：２

仕　様　※適用荷重：Ｔ－１４，Ｔ－６

スチール製グレーチング　ボルト固定式　ボルトキャップ付
滑り止め模様付　集水桝用　ＨＸＣＬ－ＢＣ　７７６０

材質：メインバー　　ＤＩ－６０@35.3（SS400）
　　クロスバー　　□８　　@100（SS400）
　　エンドプレート　ＦＢ4.5×55　　（SS400）
処理：溶融亜鉛めっき

スチール製受枠　Ｌ－６０Ａ（四方受四方枠）
材質：ＳＳ４００
処理：樹脂系塗装

訂正	年・月・日	内容	製図	検図	備考
	・　・				
	・　・				
	・　・				

工事名称

図面名称　スチール製グレーチング　ボルト固定式　ボルトキャップ付　滑り止め模様付　集水桝用
ＨＸＣＬ－ＢＣ　７７６０－ａ

製図	検図	作成年月日	縮尺	図番
真鍋有紀	星野和彦		図　示	２ＲＧ９２８７２

カネソウ株式会社