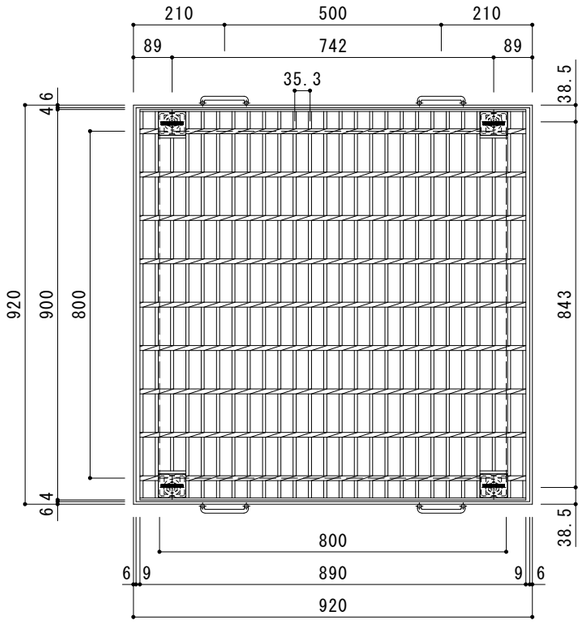

平面詳細図　Ｓ＝１：１０

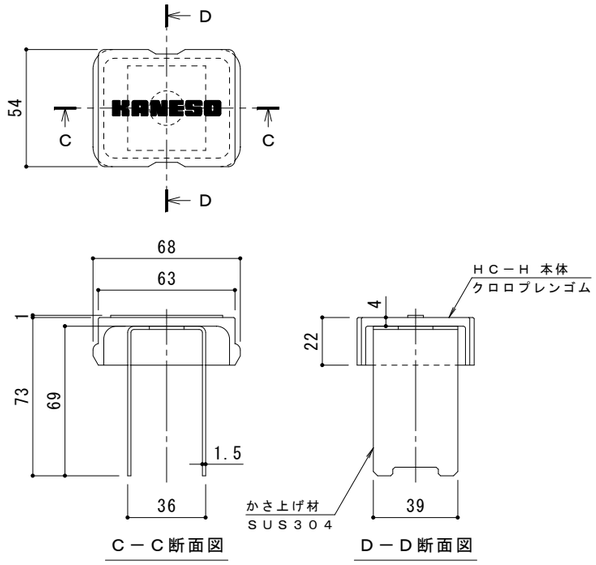

ボルトキャップＨＣ－Ｈ詳細図

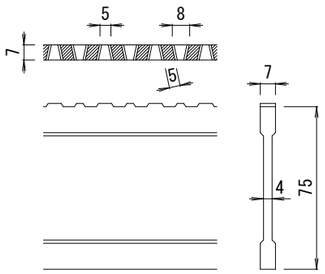

ＤＩ－７５　バー形状詳細　Ｓ＝１：２

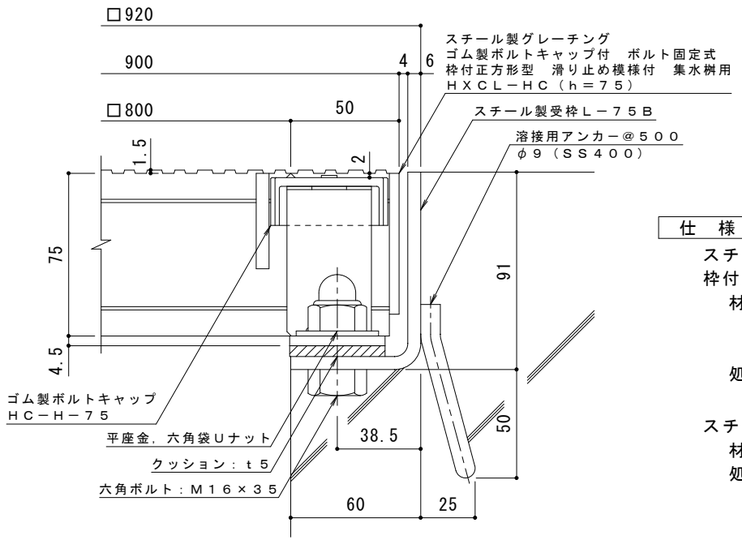

断面詳細図　Ｓ＝１：２

仕　様　※適用荷重：Ｔ－２０

スチール製グレーチング　ゴム製ボルトキャップ付　ボルト固定式
枠付正方形型　滑り止め模様付　集水桝用　ＨＸＣＬ－ＨＣ　８８７５

材質：メインバー　　ＤＩ－７５＠35.3（SS400）
　　クロスバー　　□８　　＠100（SS400）
　　エンドプレート　ＦＢ4.5×65　　（SS400）
処理：溶融亜鉛めっき

スチール製受枠　Ｌ－７５Ｂ（四方枠）
材質：ＳＰＨＣ
処理：樹脂系塗装

訂正	年・月・日	内　容	製図	検図	備考
	・　・				
	・　・				
	・　・				

工事名称		製図	検図	作成年月日
図面名称	スチール製グレーチング　ゴム製ボルトキャップ付　ボルト固定式　枠付正方形型 滑り止め模様付　集水桝用　ＨＸＣＬ－ＨＣ　８８７５－ｂ	中西絢音	樋口佳平	縮尺　図　示

カネソウ株式会社

図番　２ＲＧ９３８９４