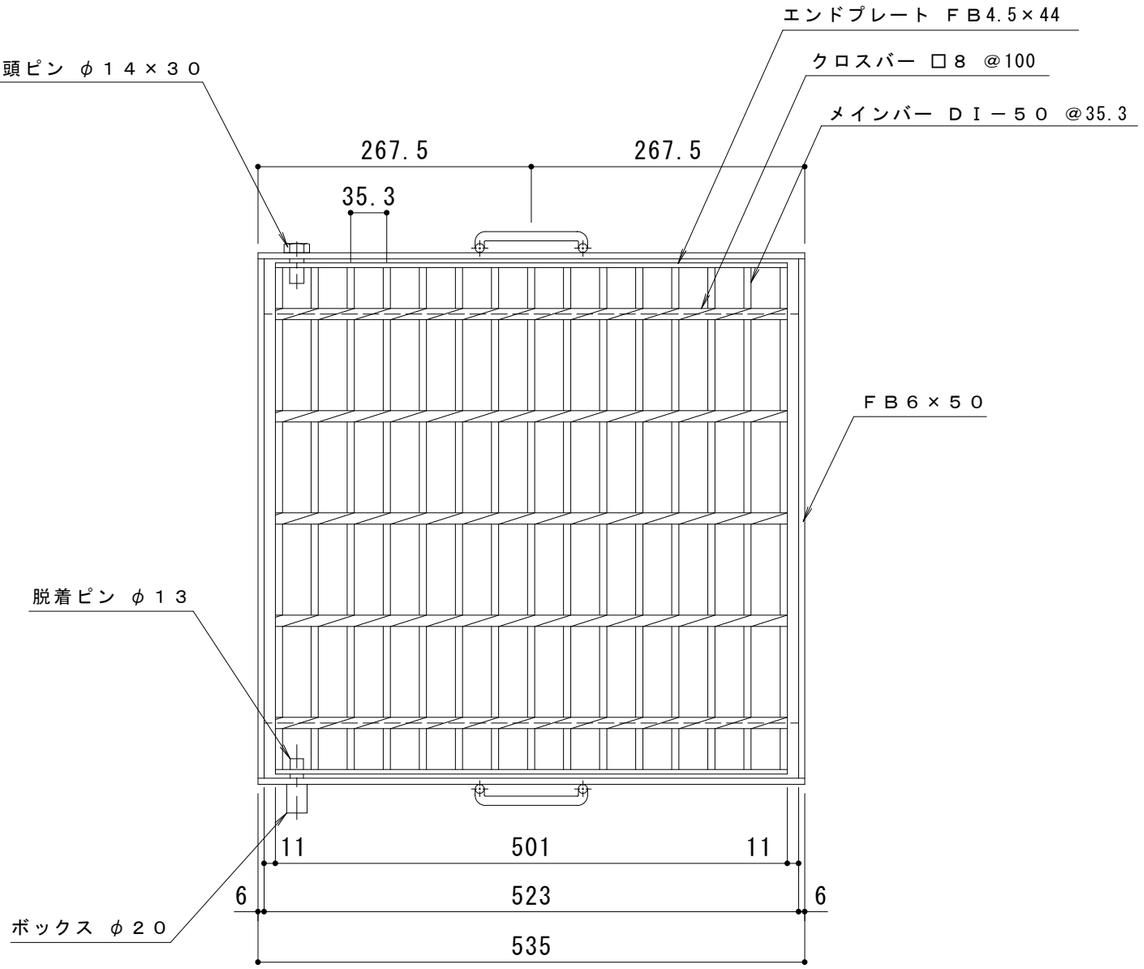

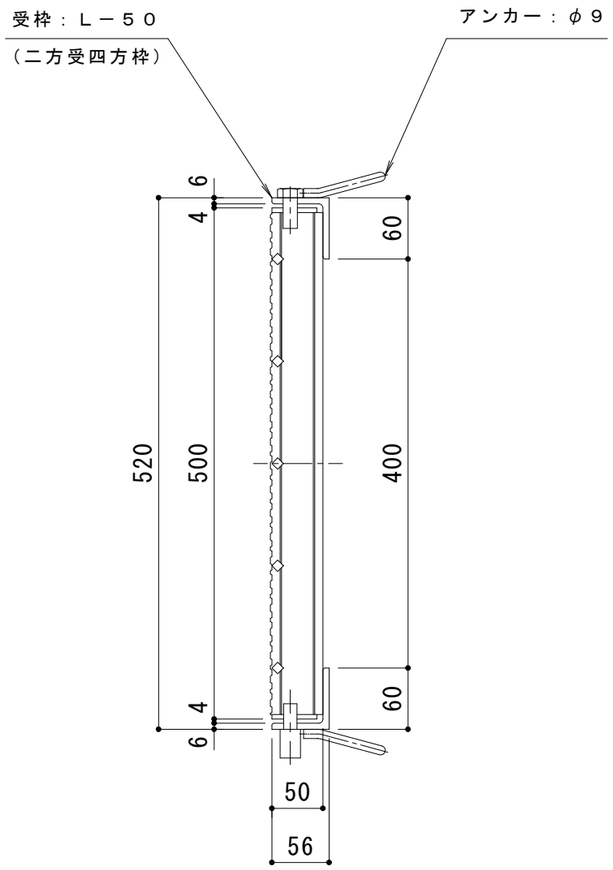

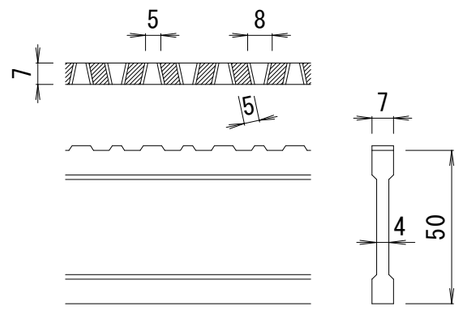

ＤＩ－５０　バー形状詳細　Ｓ＝１：２

仕　様　※適用荷重：Ｔ－２０

スチール製グレーチング　１１０°開閉式　滑り止め模様付
集水桝用　ＨＸＦ　４５５０
　材質：ＳＳ４００
　処理：溶融亜鉛めっき
スチール製受枠　Ｌ－５０（二方受四方枠）
　材質：ＳＳ４００
　処理：樹脂系塗装

※脱着ピン付

訂正	年・月・日	内容	製図	検図	工事名称	製図	検図	作成年月日	カネソウ株式会社
	・　・					真鍋	星野		
	・　・				図面名称 スチール製グレーチング　１１０°開閉式　滑り止め模様付 集水桝用　ＨＸＦ　４５５０			縮尺 １：６	図番 ３ＲＧ３４０１０
	・　・								