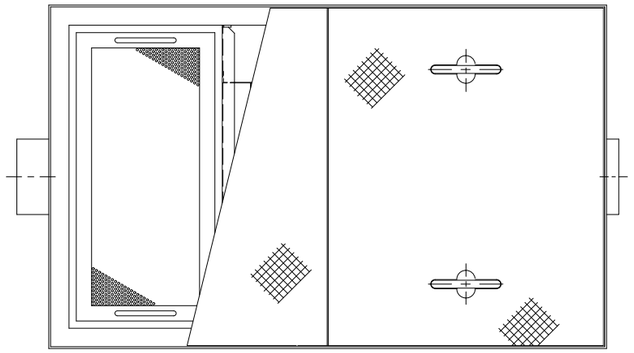

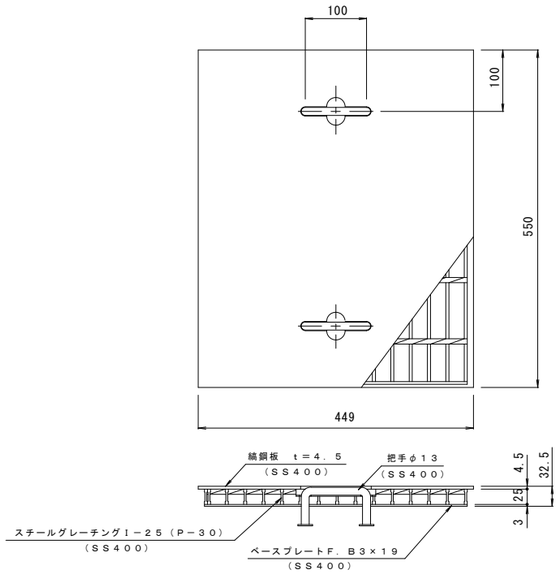

蓋詳細図　Ｓ＝１：５
表面処理：溶融亜鉛めっき

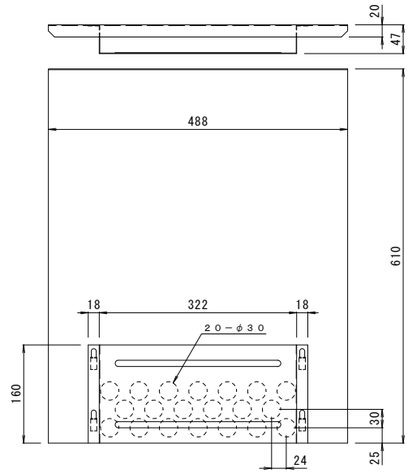

可動式隔板詳細図　Ｓ＝１：５

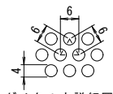

パンチングメタル穴詳細図　Ｓ＝１：１

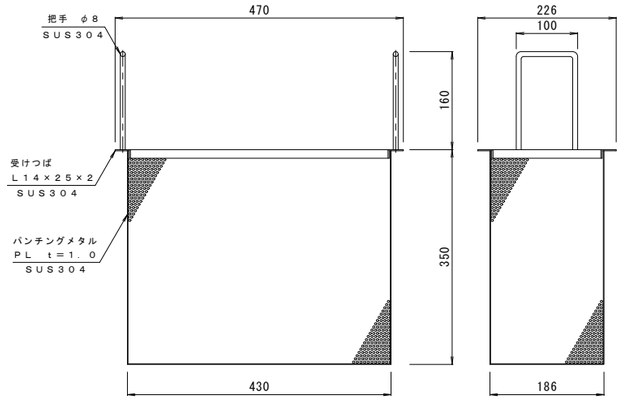

バスケット詳細図　Ｓ＝１：５

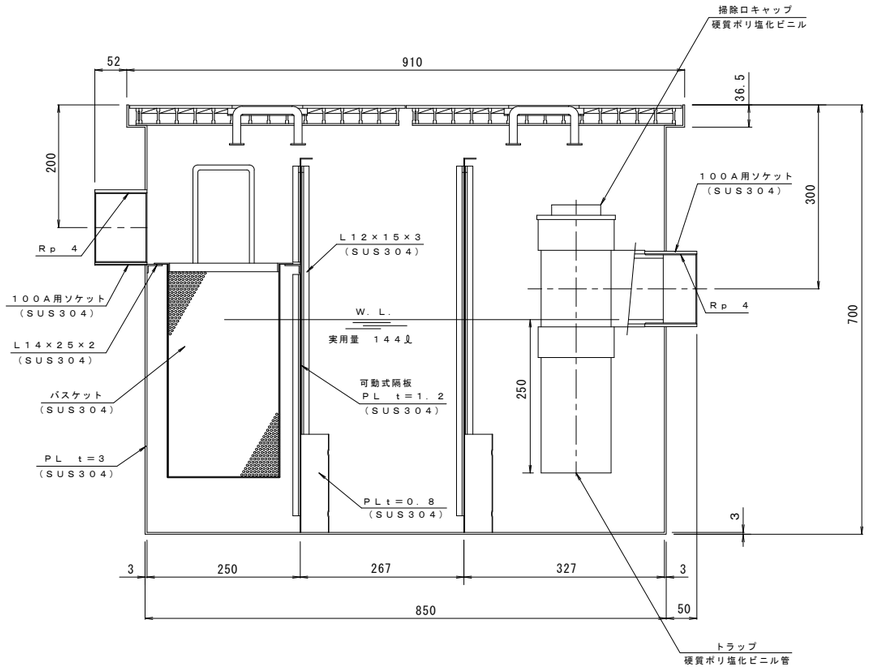

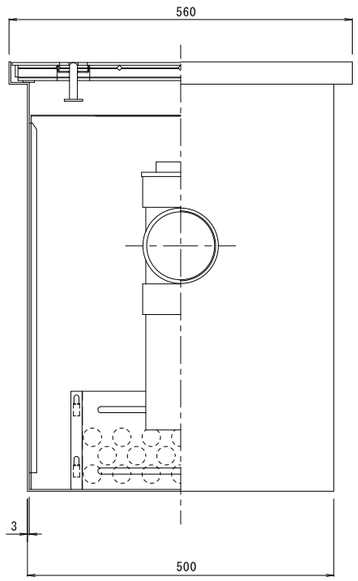

本体の表面処理：防錆塗装
実容量：１４４リットル
許容流入流量：１０８．０リットル／分

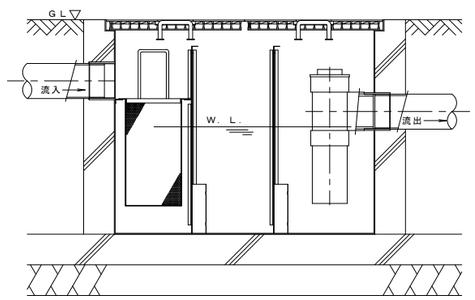

納まり参考図

訂正	年・月・日	内容	製図	検図	年・月・日	内容	製図	検図	備考
	・　・				・　・				
	・　・				・　・				
	・　・				・　・				

工事名称	製図	検図	作成年月日	カネソウ株式会社
図面名称　厨房用　パイプ式埋設型　グリース阻集器　＜Ｔ－２仕様＞　ＫＳＧＴ－２－６０００	日沖	樋口	98･10･28	
			縮尺 1:5, 1:1	図番 １ＲＩ２８５６