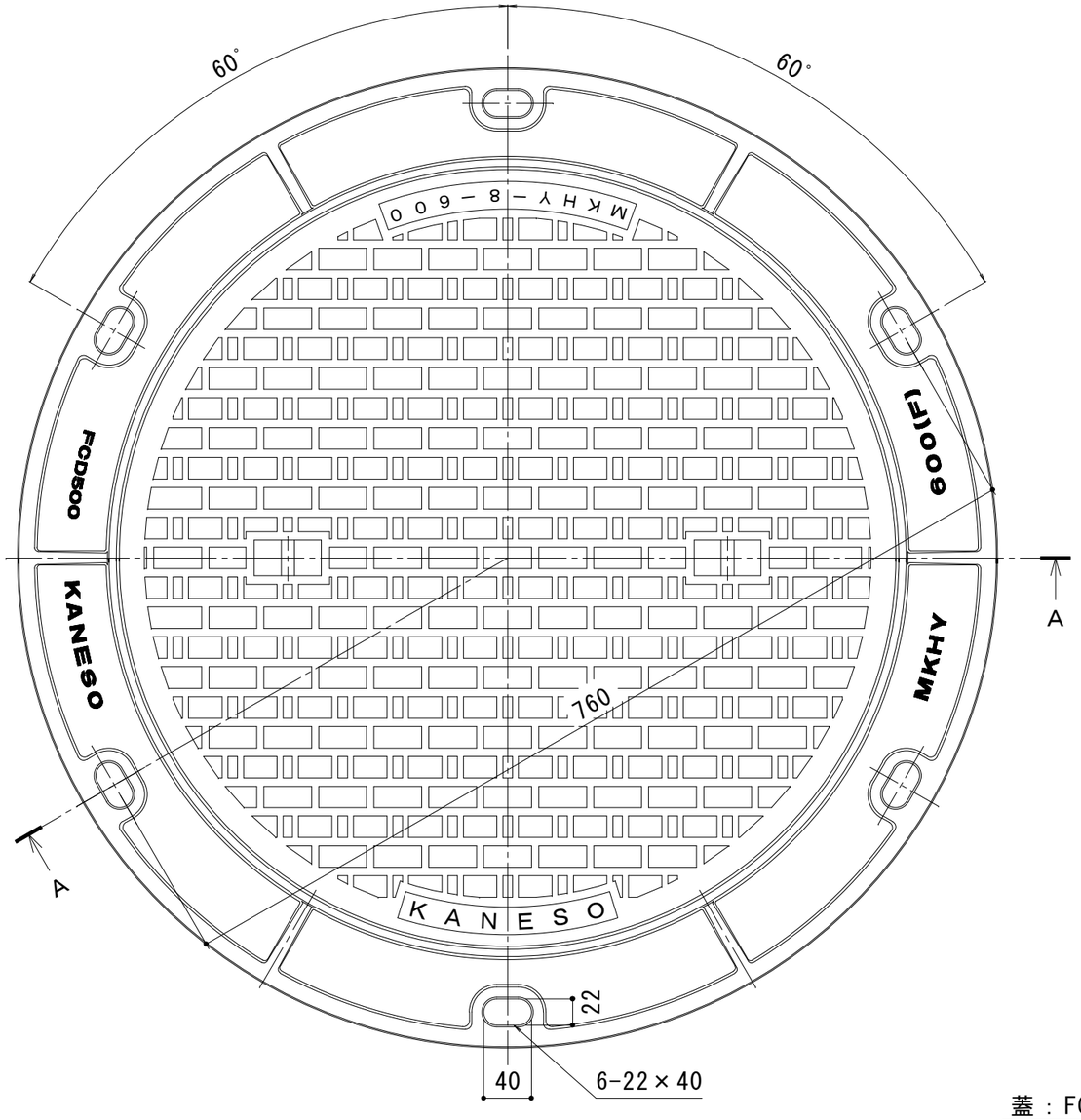

名称	マンホール鉄蓋	
仕様	簡易密閉形（簡易防水・防臭形）	
	組立人孔取付用	
	有効内径φ600mm	
	蓋：鋳鉄製　FCD500　樹脂系塗装	
	枠：鋳鉄製　FCD500　樹脂系塗装	
	標準質量：41.5kg	蓋:22.5kg
		枠:19.0kg
品番	カネソウ　マンホール鉄蓋 MKHY-8-600(F)-a	

強度性能	
使用場所	建物内、建物敷地内、公園敷地内及び敷地周辺道路（公共の車道を除く）
安全荷重	20kN
許容通過車両	総重量8トンまでの車両が通行可能
加重体の大きさ	φ150mm
破壊荷重	80kN以下で破壊されない
T荷重（参考）	T-8

パッキンは必ず現場にて接着剤等で固定してください。

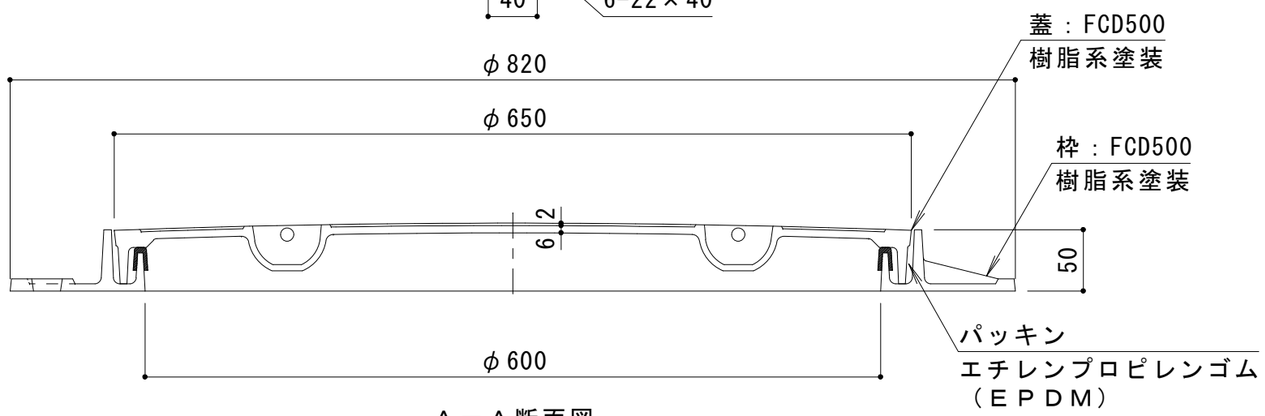

A－A断面図

訂正	年・月・日	内容	製図	検図
	・　・			
	・　・			
	・　・			

工事名称

図面名称　マンホール鉄蓋　組立人孔取付用　簡易密閉形（簡易防水・防臭形）丸枠　鎖なし
MKHY－8－600（F）－a

製図　加藤憲計

検図　石川文和

作成年月日

縮尺　1：5

図番　3RM47790

カネソウ株式会社

K03－事推－330（1）