| 備考 | 簡易密閉型・鋳鉄目地 | 適用荷重 | Ｔ－２ |
|---|---|---|---|
| | | 破壊荷重 | 20kN（2，041kgf）以上 |
| | | 接触圧子 | φ１５０mm |
| | | 標準質量 | ５１．０ｋｇ |

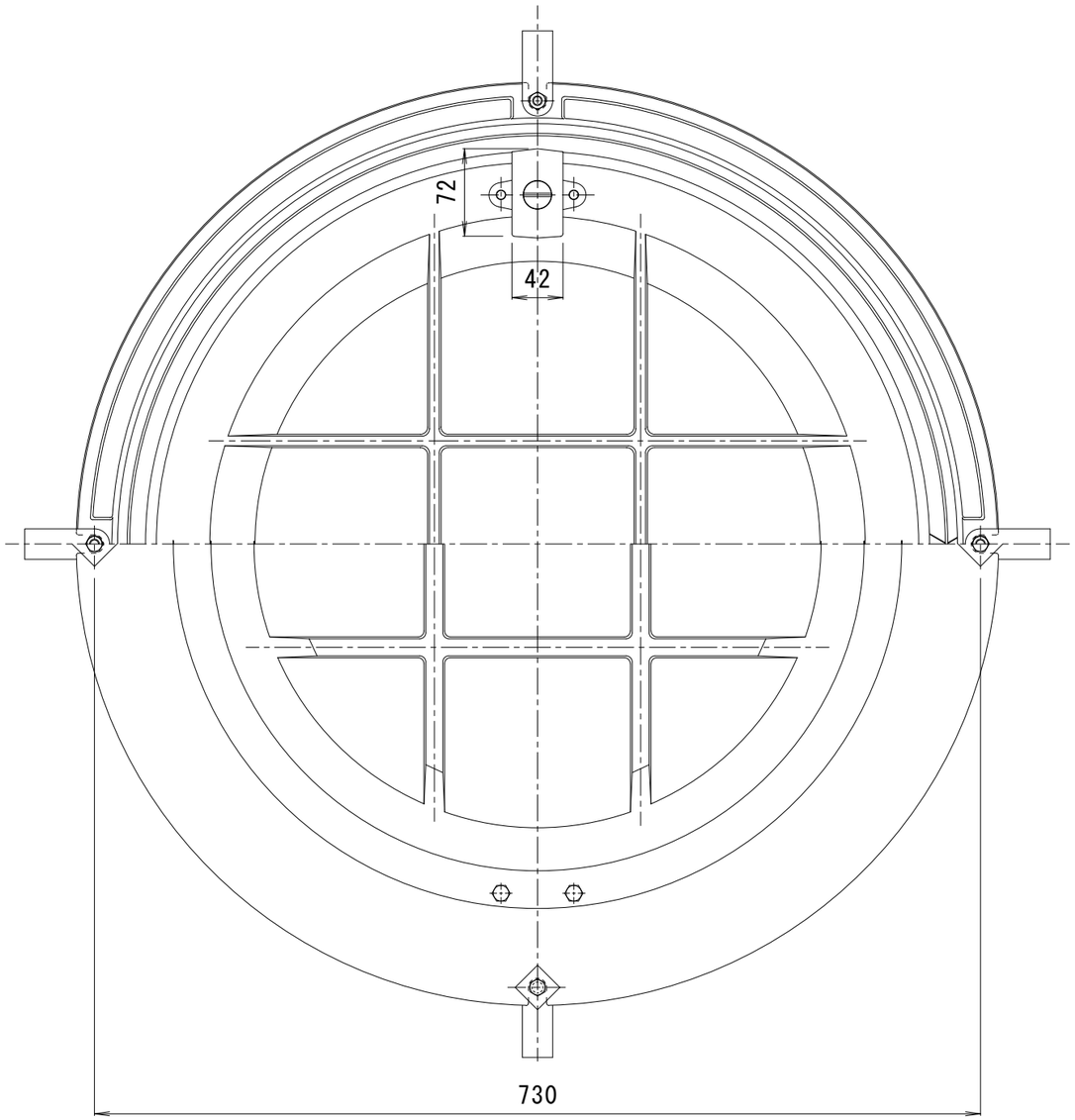


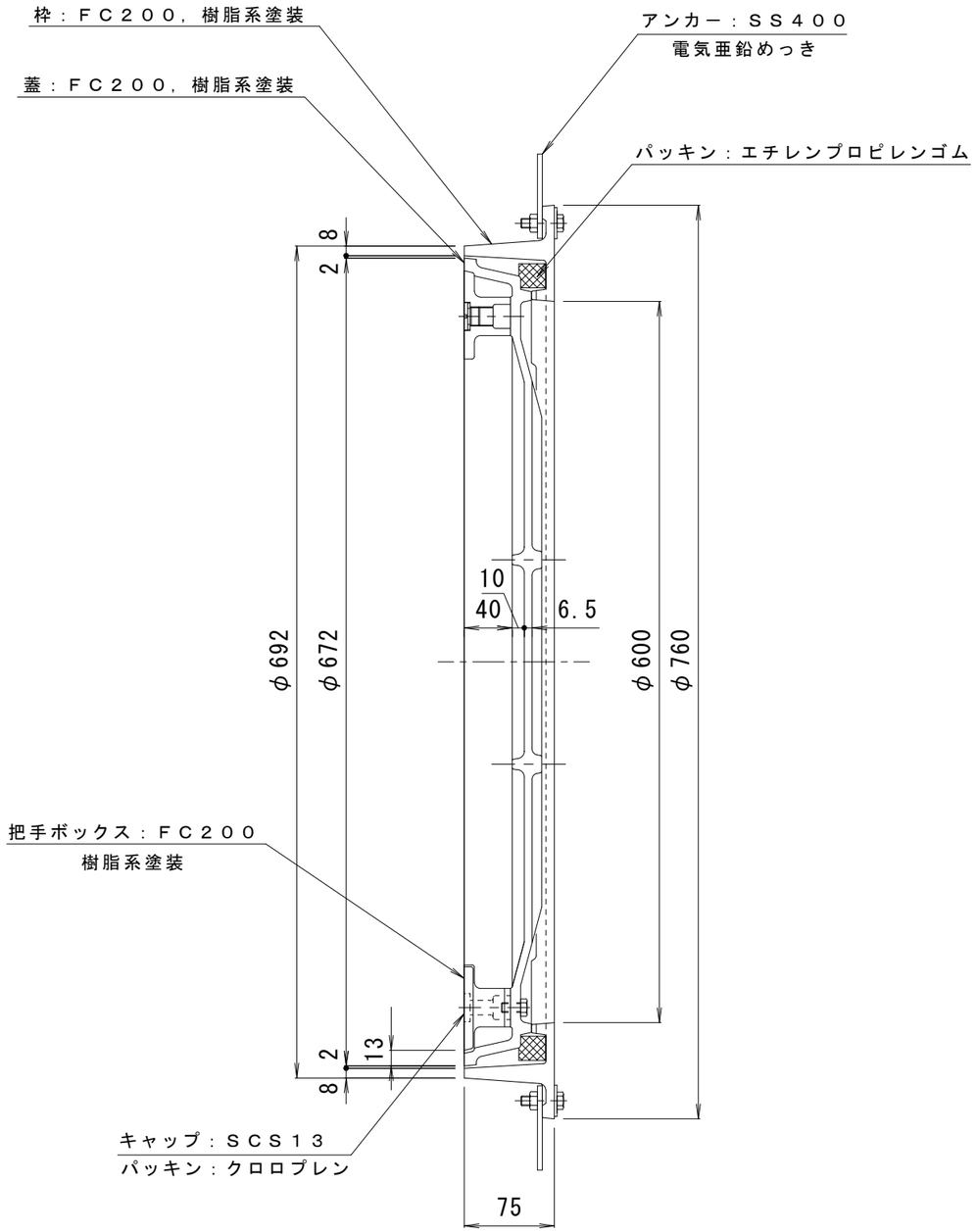


| 訂正 | 年・月・日 | 内容 | 製図 | 検図 | 工事名称 | 製図 | 検図 | 作成年月日 | カネソウ株式会社 |
|---|---|---|---|---|---|---|---|---|---|
| | ・ ・ | | | | | 真鍋 | 星野 | | |
| | ・ ・ | | | | 図面名称 タイル用　鋳鉄目地　簡易密閉型　充填深さ４０mm<br>カラー舗装用鉄蓋　MROPR－2－6070 | | | 縮尺 １：５ | 図番 ３ＲＭ３１７１５ |
| | ・ ・ | | | | | | | | |