備考	簡易密閉型・鋳鉄目地	適用荷重	Ｔ－６
		破壊荷重	60kN（6，123kgf）以上
		接触圧子	φ１７０ｍｍ
		標準質量	３４．０ｋｇ

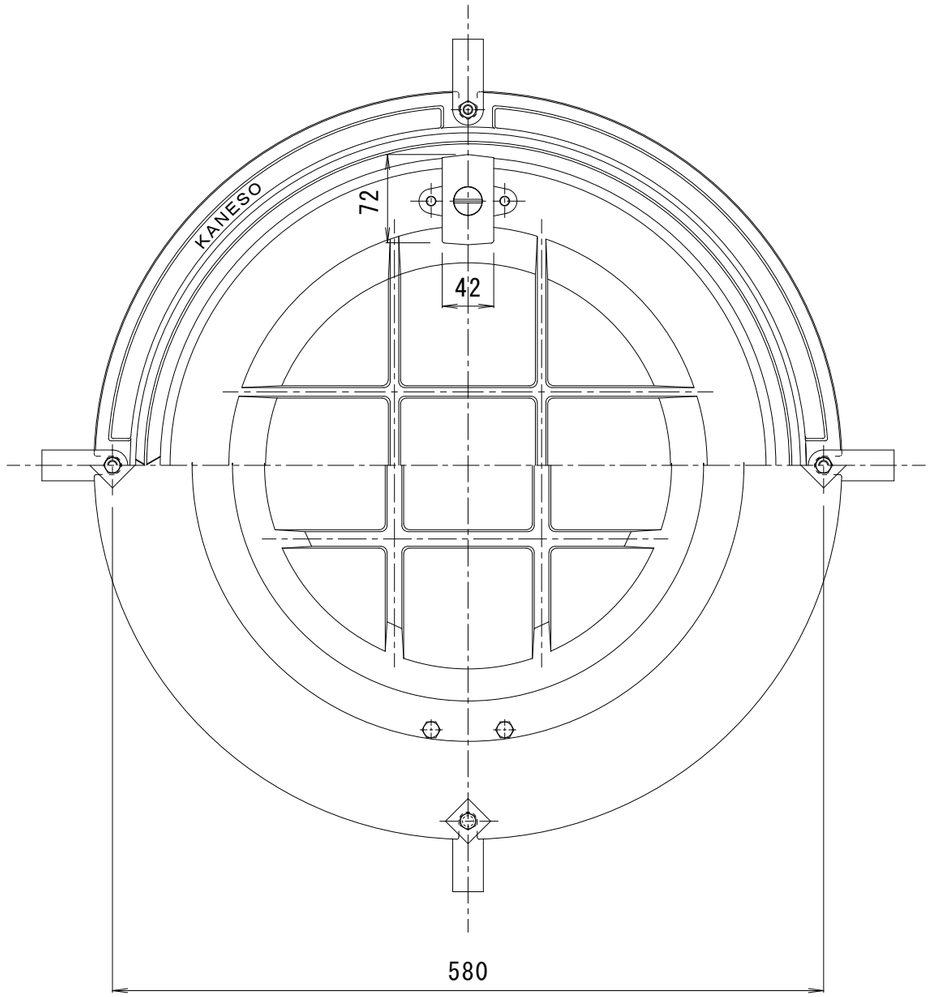

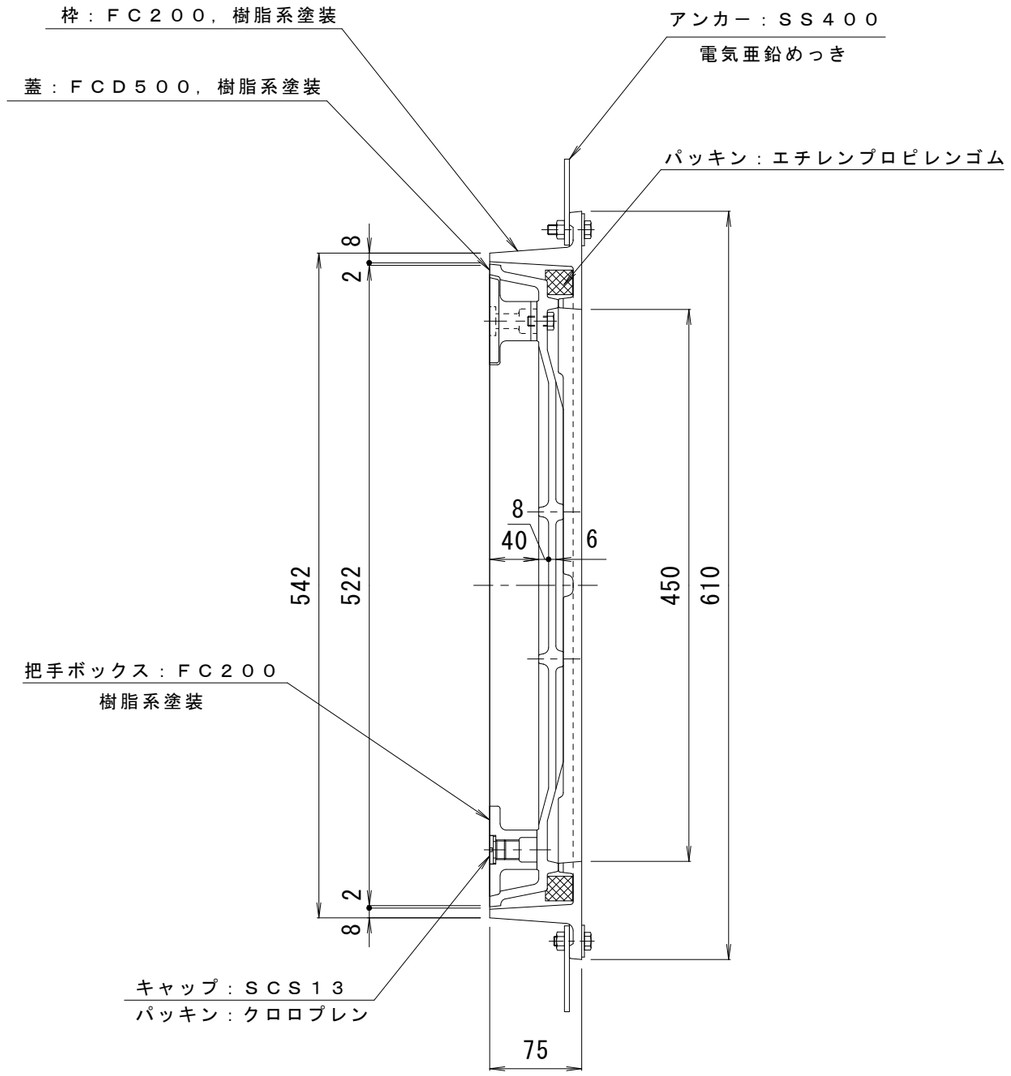

訂正	年・月・日	内容	製図	検図	工事名称	製図	検図	作成年月日	カネソウ株式会社
	・ ・				図面名称 タイル用　鋳鉄目地　簡易密閉型　充填深さ４０mm カラー舗装用鉄蓋　MROPR－6－4555	真鍋	星野	縮尺 １：５	図番 ３ＲＭ３１９９０
	・ ・								
	・ ・								