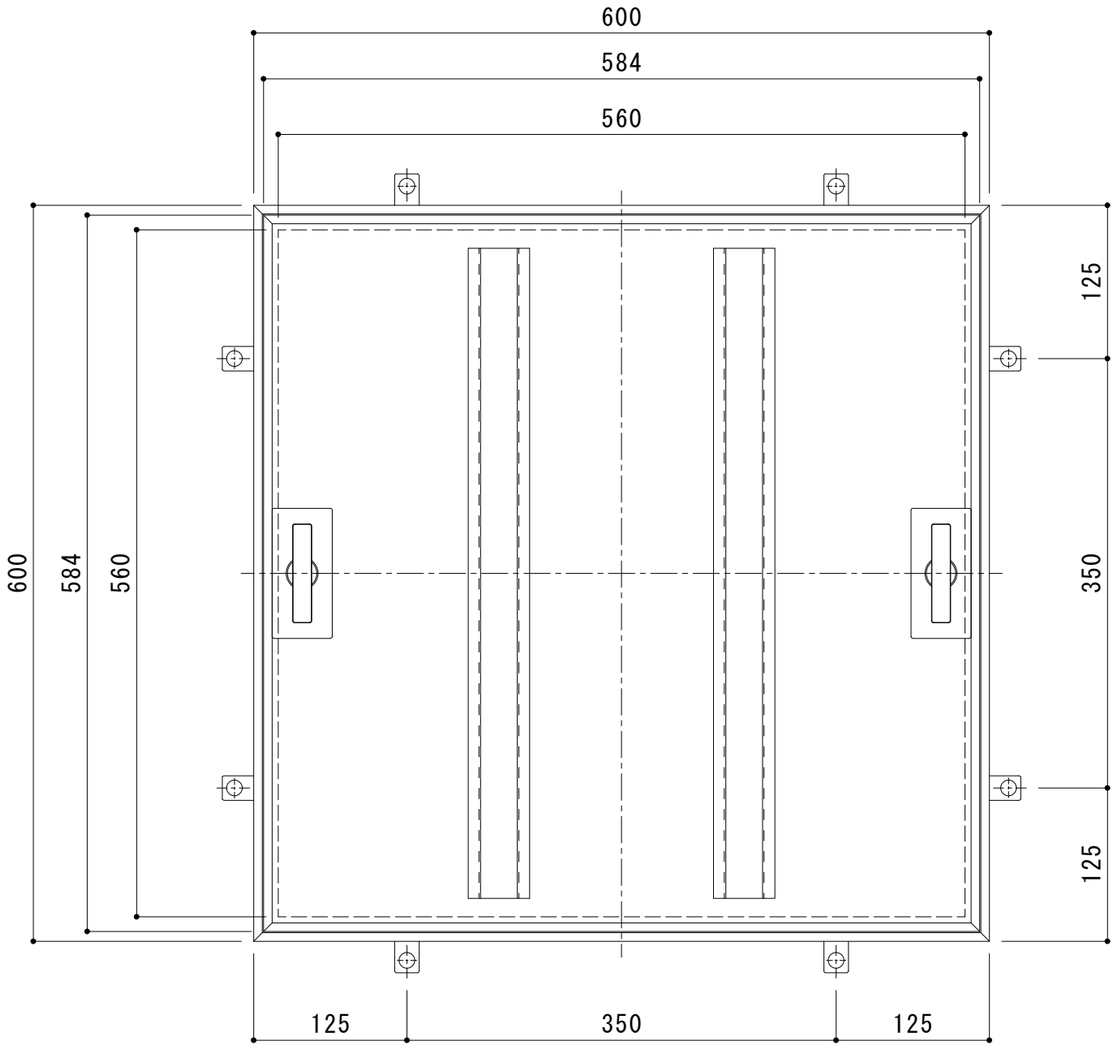

平面詳細図　Ｓ＝１：５

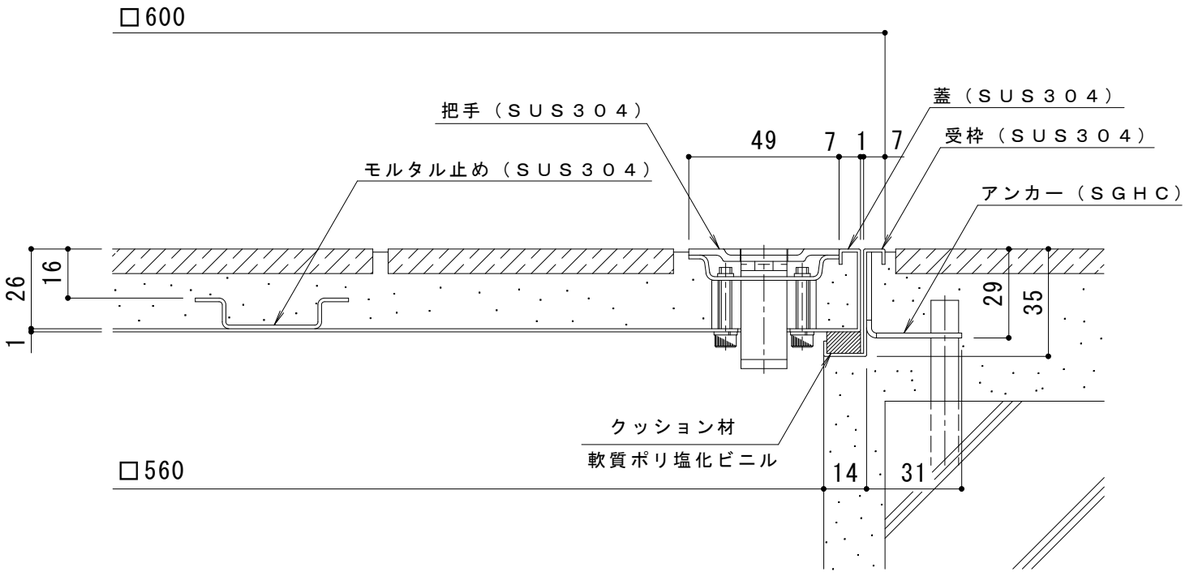

断面詳細図　Ｓ＝１：２

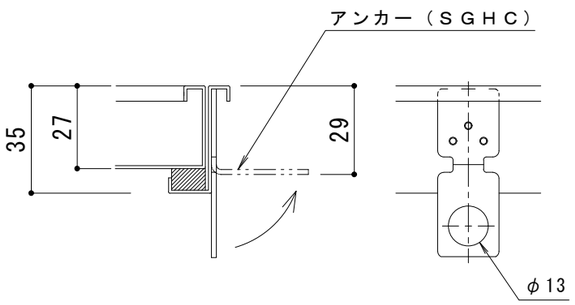

※アンカーは施工時に現場にて折り曲げて下さい

アンカー詳細図　Ｓ＝１：２

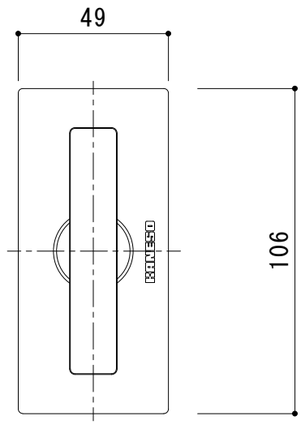

把手詳細図　Ｓ＝１：２

※適用荷重：歩行用（3,500N/m²）

※仕上げ材充填時蓋質量：約23kg

訂正	年・月・日	内容	製図	検図	工事名称	製図	検図	作成年月日	カネソウ株式会社
	・　・					安部　崇	石川文和		
	・　・				図面名称　フロアーハッチ　充填用（充填深さ：16mm）屋内外用　一般形			縮尺 1:5,1:2	図番
	・　・				ステンレス製　ＭＳＸＯ－Ｍ－６００				３ＲＨ５８３８