備考	密閉形・ボルトロック式	適用荷重	Ｔ－２０
		破壊荷重	200kN（20，409kgf）以上
		接触圧子	φ３３０mm
	公道を除く敷地周辺道路、敷地内道路、屋内に御使用ください。	標準質量	３１．０ｋｇ

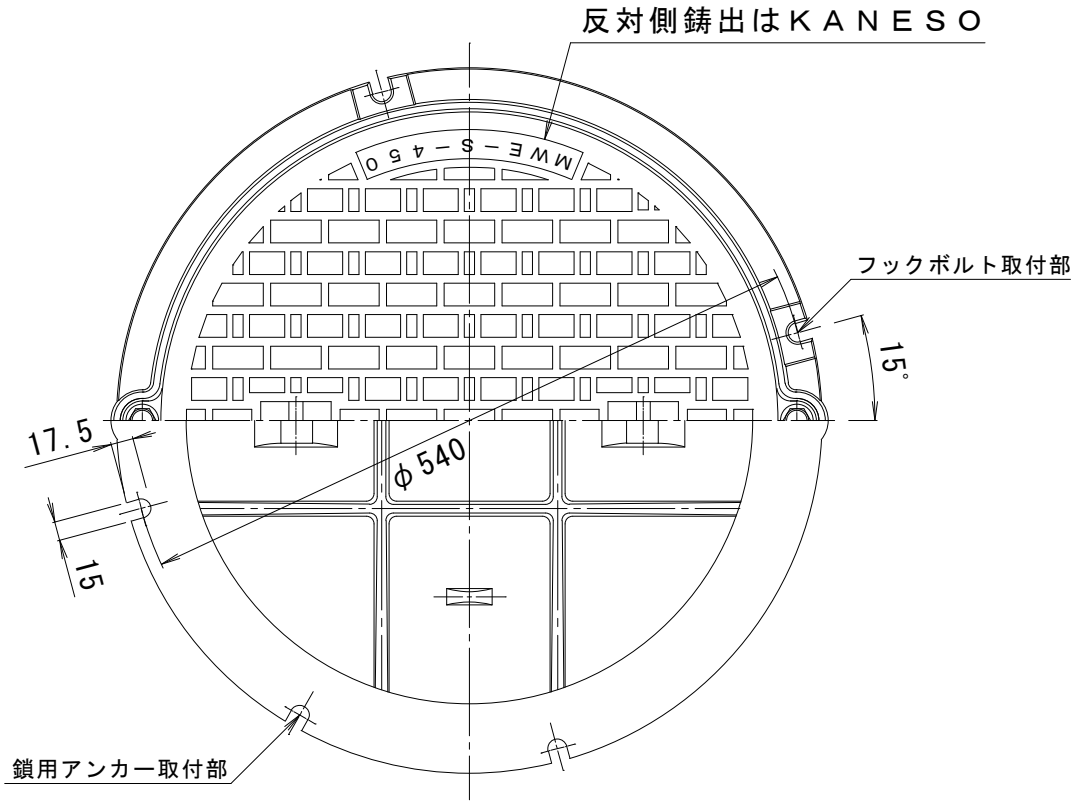

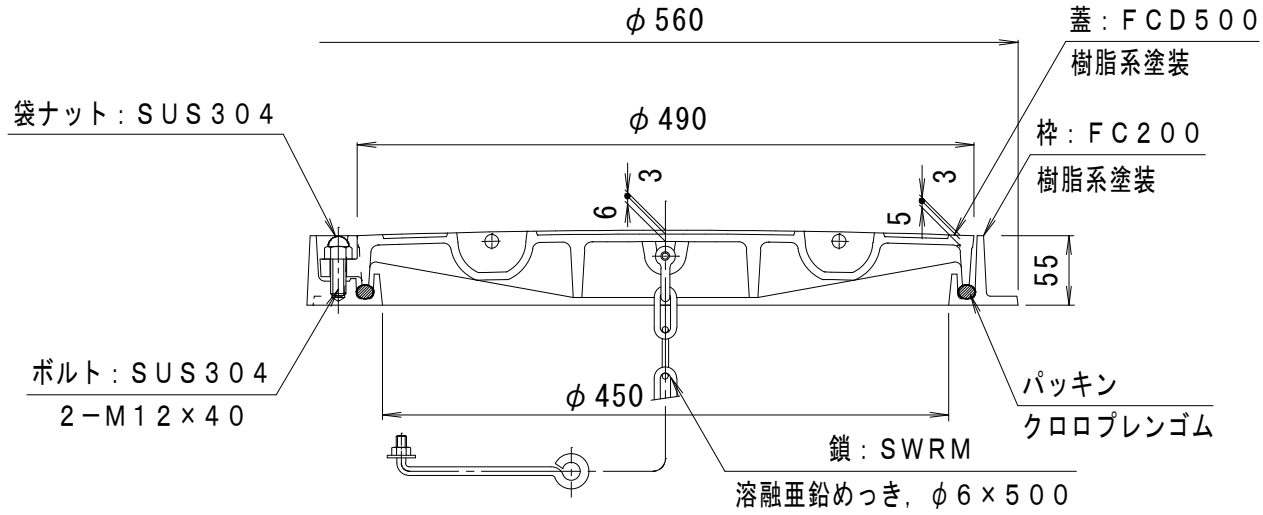

訂正	年・月・日	内容	製図	検図	工事名称
	・　・				
	・　・				図面名称 マンホール鉄蓋　ボルトロック式　密閉形（防水・防臭形）丸枠
	・　・				鎖付　MWE－S－450（丸）－b

備考	製図	検図	作成年月日	カネソウ株式会社
	真鍋有紀	星野和彦	縮尺 １：６	図番 ４ＲＭ３３６３７