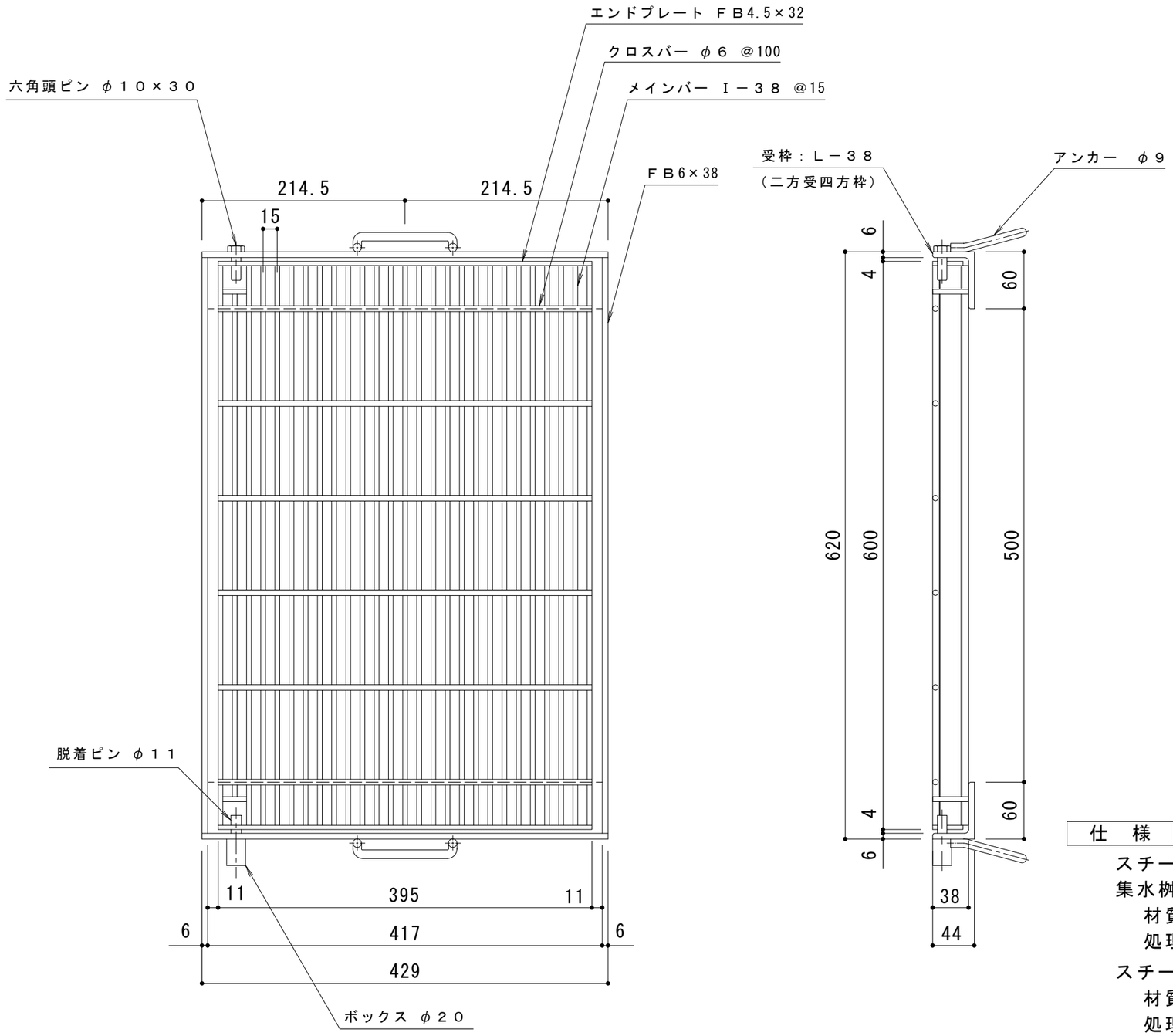

仕　様

スチール製グレーチング　１１０°開閉式　細目プレーンタイプ
集水桝用　ＱＳＦ　５４３８Ｉ
　材質：ＳＳ４００
　処理：溶融亜鉛めっき
スチール製受枠　Ｌ－３８（二方受四方枠）
　材質：ＳＳ４００
　処理：樹脂系塗装

※脱着ピン付

訂正	年・月・日	内容	製図	検図	工事名称	製図	検図	作成年月日	カネソウ株式会社
	・　・					酒井ひと美	石川文和		
	・　・				図面名称　スチール製グレーチング　１１０°開閉式　細目プレーンタイプ 集水桝用　ＱＳＦ　５４３８Ｉ			縮尺 １：５	図番 ３ＲＧ９２２７６
	・　・								