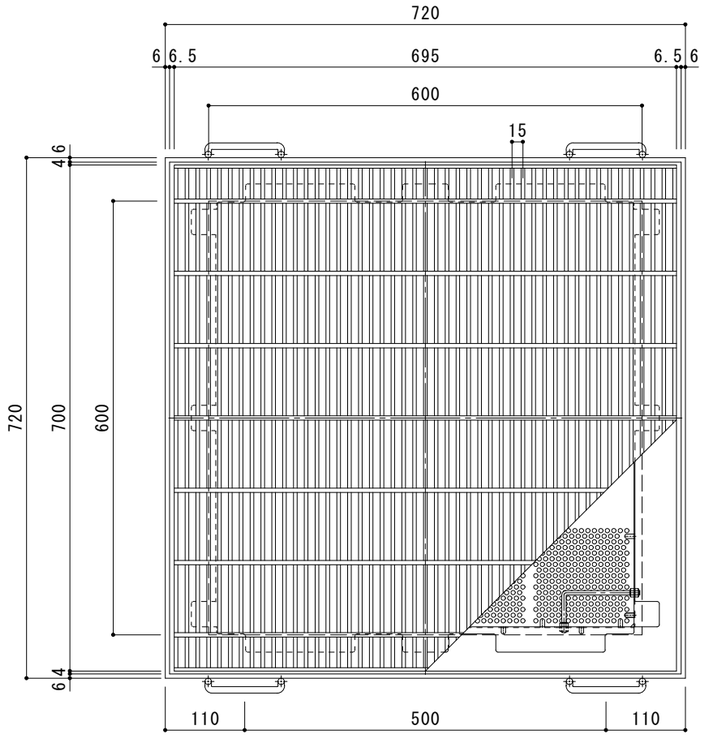

平面詳細図　Ｓ＝１：６

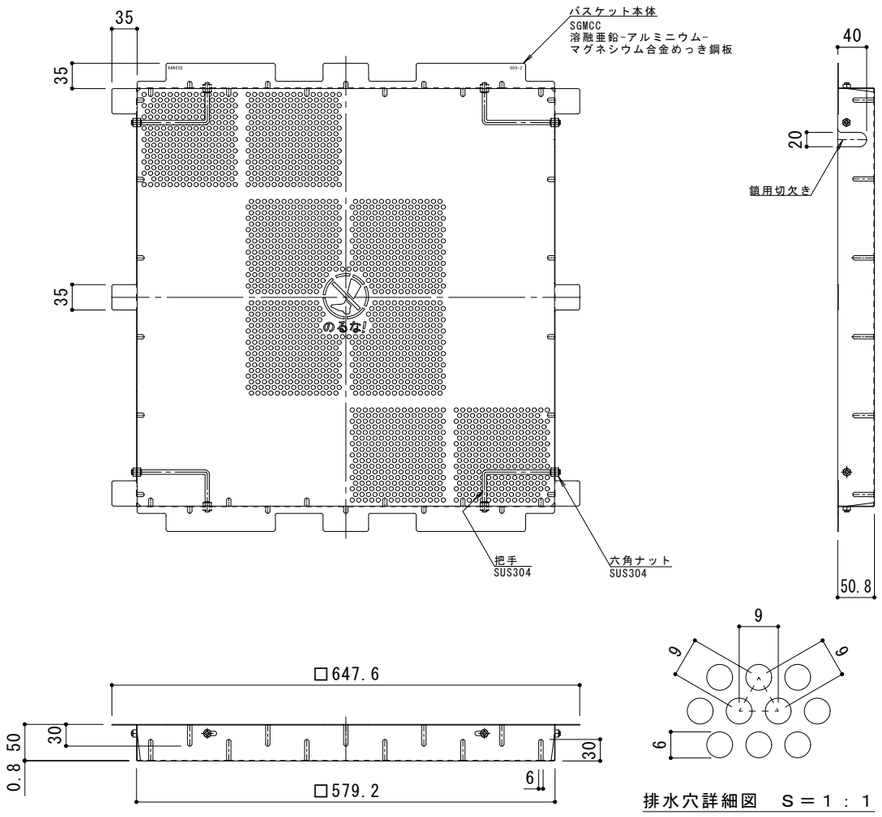

排水穴詳細図　Ｓ＝１：１

バスケット詳細図　Ｓ＝１：６

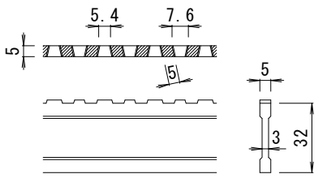

ＤＩ－３２　バー形状詳細　Ｓ＝１：２

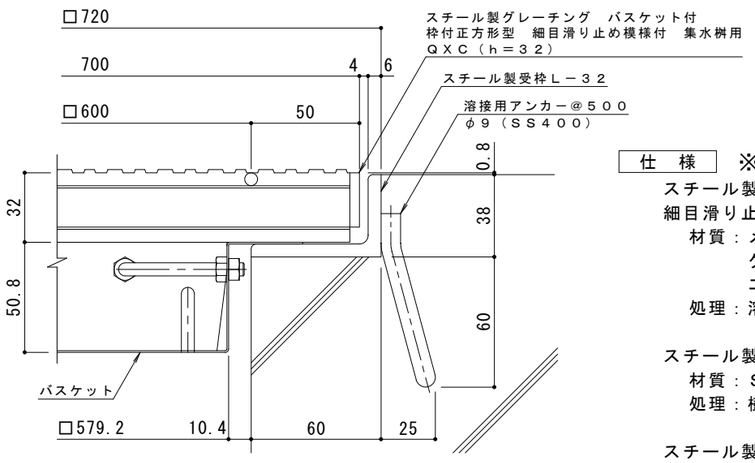

断面詳細図　Ｓ＝１：２

※グレーチングが受枠の上面より0.8mm高くなります。

仕　様　※適用荷重：Ｔ－２

スチール製グレーチング　バスケット付　枠付正方形型
細目滑り止め模様付　集水桝用　ＱＸＣ　６６３２
材質：メインバー　　ＤＩ－３２＠15　(SS400)
クロスバー　　φ６　　＠100 (SS400)
エンドプレート　ＦＢ4.5×25　　(SS400)
処理：溶融亜鉛めっき

スチール製受枠　Ｌ－３２（四方枠）
材質：ＳＳ４００
処理：樹脂系塗装

スチール製集水桝用バスケット　ＤＫ－６００－Ｚ
材質：ＳＧＭＣＣ

訂正	年・月・日	内容	製図	検図	備考
	・　・				
	・　・				
	・　・				

工事名称

図面名称　スチール製グレーチング　バスケット付　枠付正方形型　細目滑り止め模様付　集水桝用
ＱＸＣ　６６３２＋ＤＫ－６００－Ｚ

製図	検図	作成年月日	縮尺	図番
住田和穂	星野和彦		図　示	２ＲＧ８９８５７

カネソウ株式会社