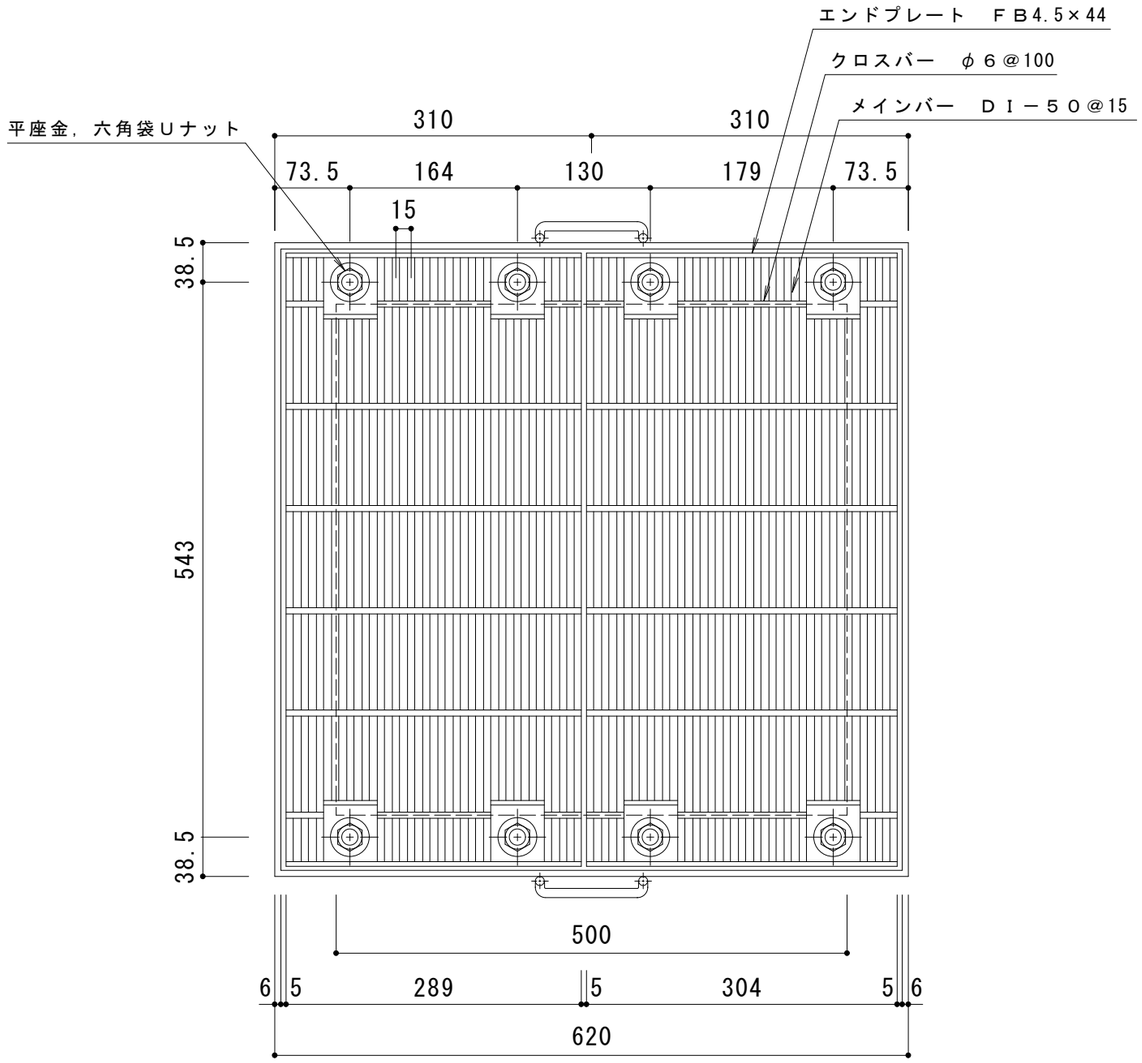

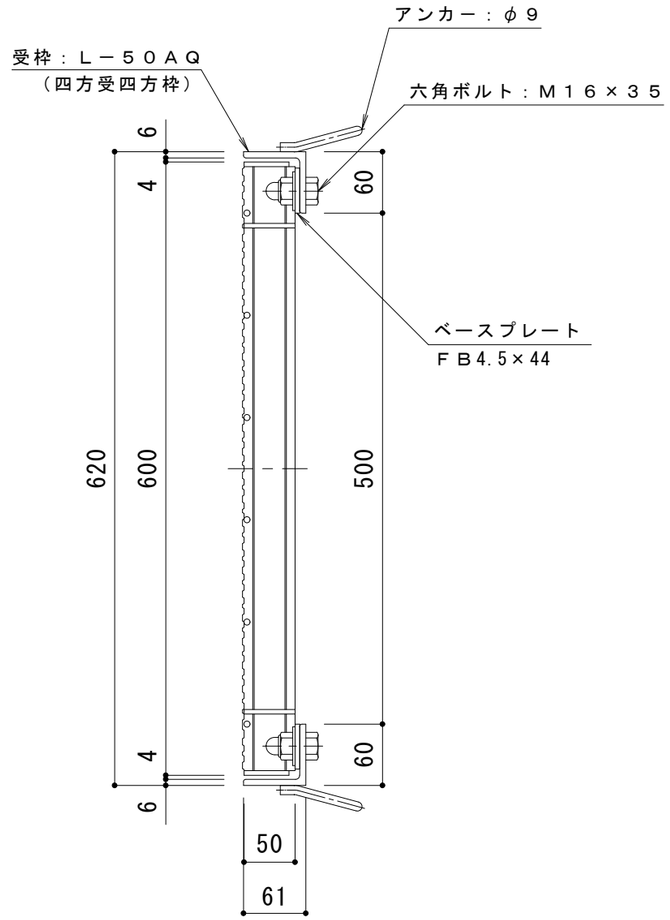

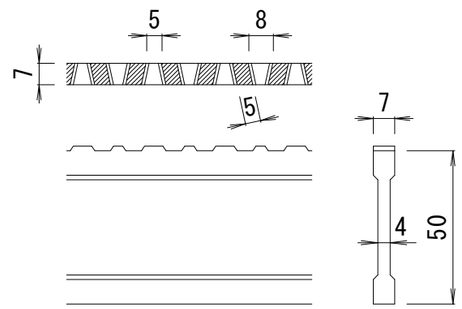

ＤＩ－５０　バー形状詳細　Ｓ＝１：２

仕　様　※適用荷重：Ｔ－２５

スチール製グレーチング　ボルト固定式　枠付正方形型
滑り止め模様付　集水桝用　ＱＸＣＬ　５５５０
材質：ＳＳ４００
処理：溶融亜鉛めっき
スチール製受枠　Ｌ－５０ＡＱ（四方受四方枠）
材質：ＳＳ４００
処理：樹脂系塗装

訂正	年・月・日	内容	製図	検図	工事名称	製図	検図	作成年月日	カネソウ株式会社
	・　・					加藤憲計	星野和彦		
	・　・				図面名称 スチール製グレーチング　ボルト固定式　枠付正方形型　細目滑り止め模様付 集水桝用　クッションなし　ＱＸＣＬ　５５５０－ａ			縮尺 １：６	図番 ３ＲＧ８７７４１
	・　・								