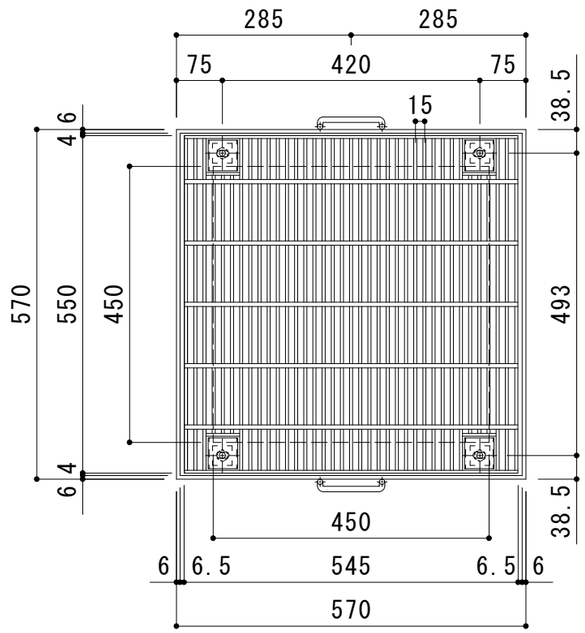

平面詳細図　Ｓ＝１：１０

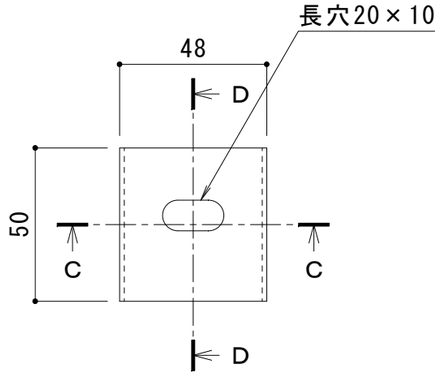

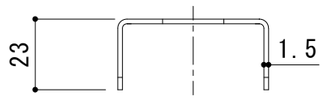

Ｃ－Ｃ断面図

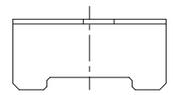

Ｄ－Ｄ断面図

ボルトキャップＢＣ－Ｌ－２５詳細図

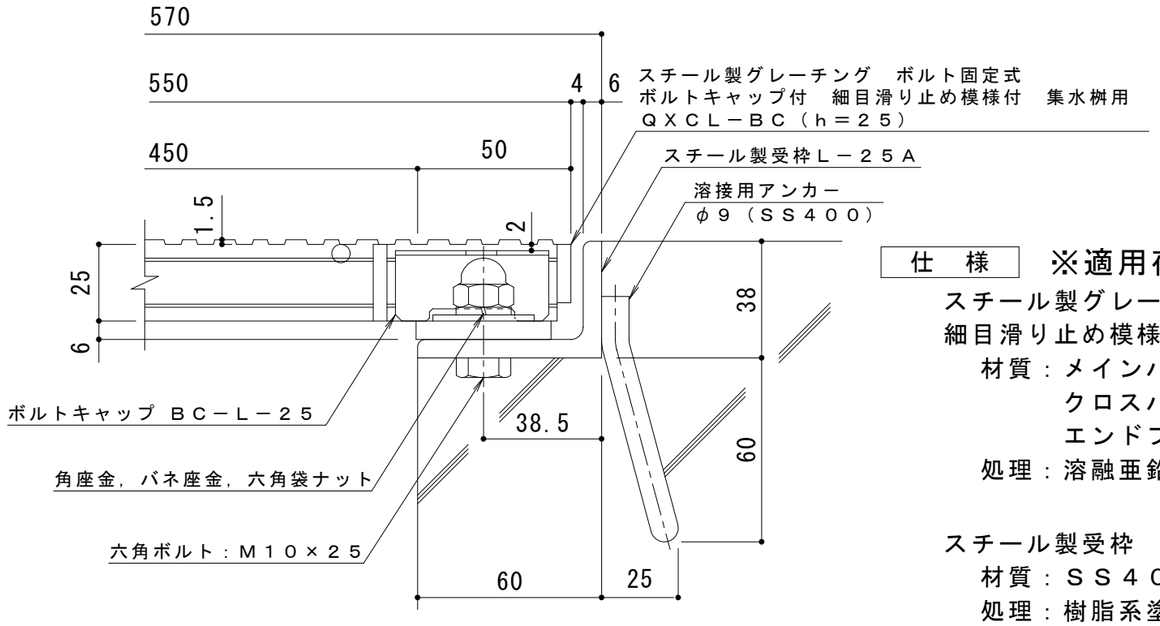

断面詳細図　Ｓ＝１：２

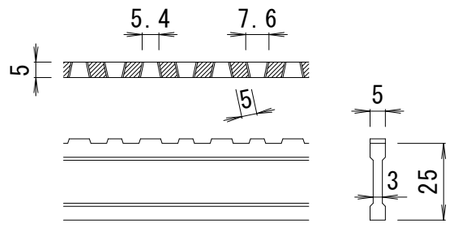

ＤＩ－２５　バー形状詳細　Ｓ＝１：２

仕　様　※適用荷重：Ｔ－２

スチール製グレーチング　ボルト固定式　ボルトキャップ付
細目滑り止め模様付　集水桝用　ＱＸＣＬ－ＢＣ　４４２５Ａ
材質：メインバー　ＤＩ－２５@15　(SS400)
クロスバー　φ６　@100 (SS400)
エンドプレート　ＦＢ4.5×19　(SS400)
処理：溶融亜鉛めっき

スチール製受枠　Ｌ－２５Ａ（四方受四方枠）
材質：ＳＳ４００
処理：樹脂系塗装

訂正	年・月・日	内容	製図	検図	工事名称	製図	検図	作成年月日	カネソウ株式会社
	・　・					真鍋有紀	星野和彦		
	・　・				図面名称 スチール製グレーチング　ボルト固定式　ボルトキャップ付 細目滑り止め模様付　集水桝用　ＱＸＣＬ－ＢＣ　４４２５Ａ－ａ			縮尺 図　示	図番 ３ＲＧ９３６２５
	・　・								