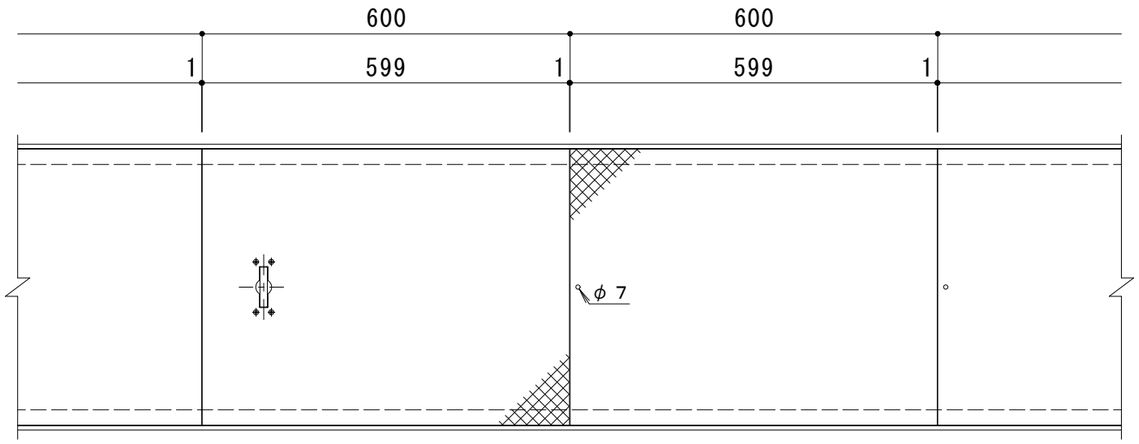

平面詳細図　Ｓ＝１：１０

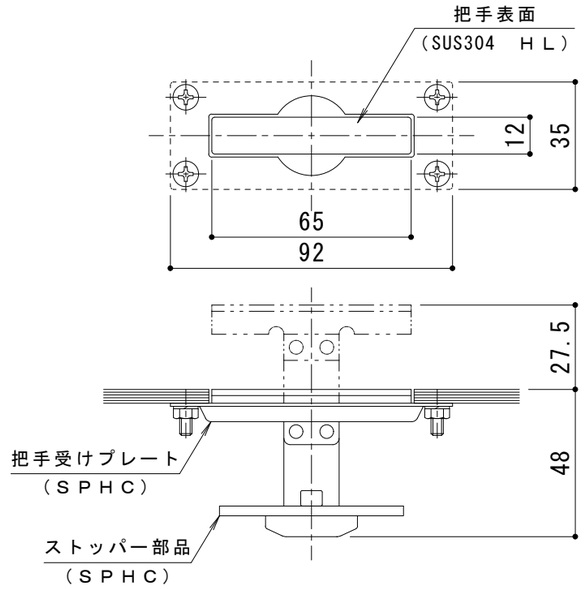

把手詳細図　Ｓ＝１：２

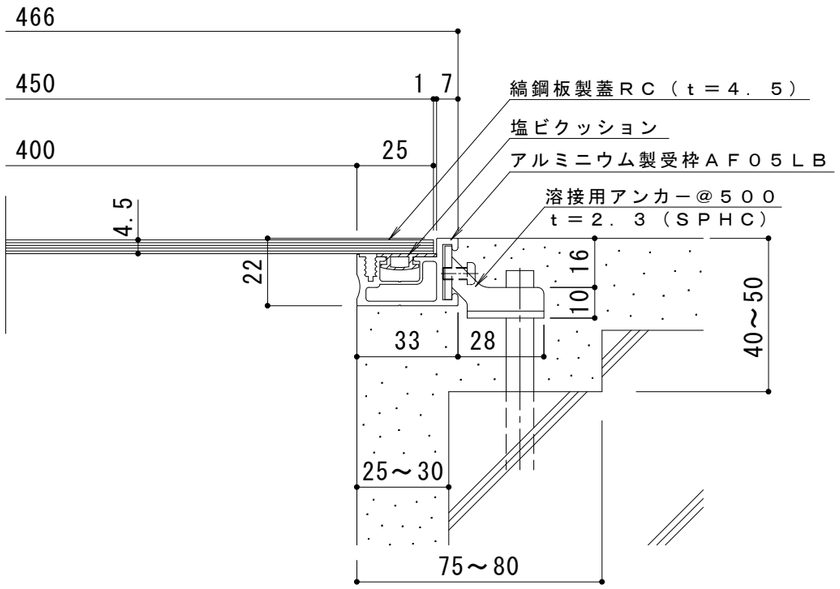

断面詳細図　Ｓ＝１：２

仕　様

スチール縞板製　配線・配管ピット蓋（板厚４．５ｍｍ）

ＲＣ　４５０×６００×４．５

材質：縞鋼板　ｔ＝４．５（ＳＳ４００）

処理：エポキシ樹脂コーティング（グレー色）

定尺：５９９

アルミニウム製受枠　ＡＦ０５ＬＢ

材質：硬質アルミ押出形材（Ａ６０６３Ｓ－Ｔ５）

処理：陽極酸化塗装複合皮膜

定尺：３０００

訂正	年・月・日	内容	製図	検図	工事名称	製図	検図	作成年月日	カネソウ株式会社
	・　・					谷	星野		
	・　・				図面名称 スチール縞板製　配線・配管ピット蓋（板厚４．５ｍｍ） ＲＣ　４５０×６００×４．５＋ＡＦ０５ＬＢ			縮尺 図示	図番 ３ＲＰ１３１０３６
	・　・								