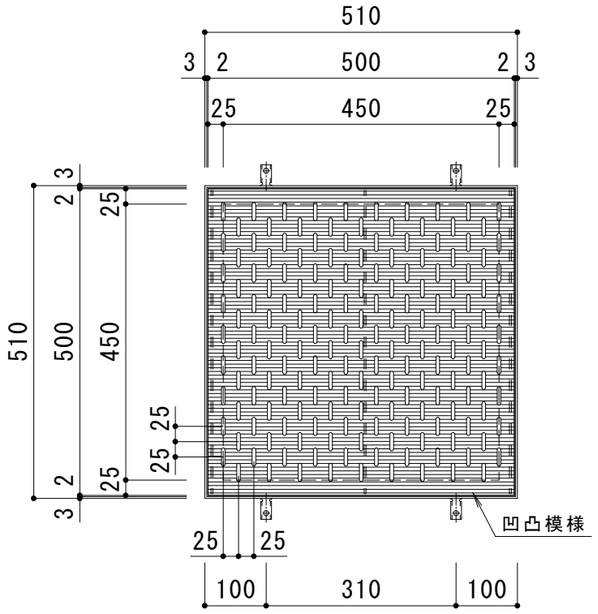

平面詳細図　Ｓ＝１：１０

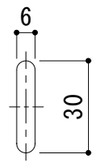

排水穴詳細　Ｓ＝１：２

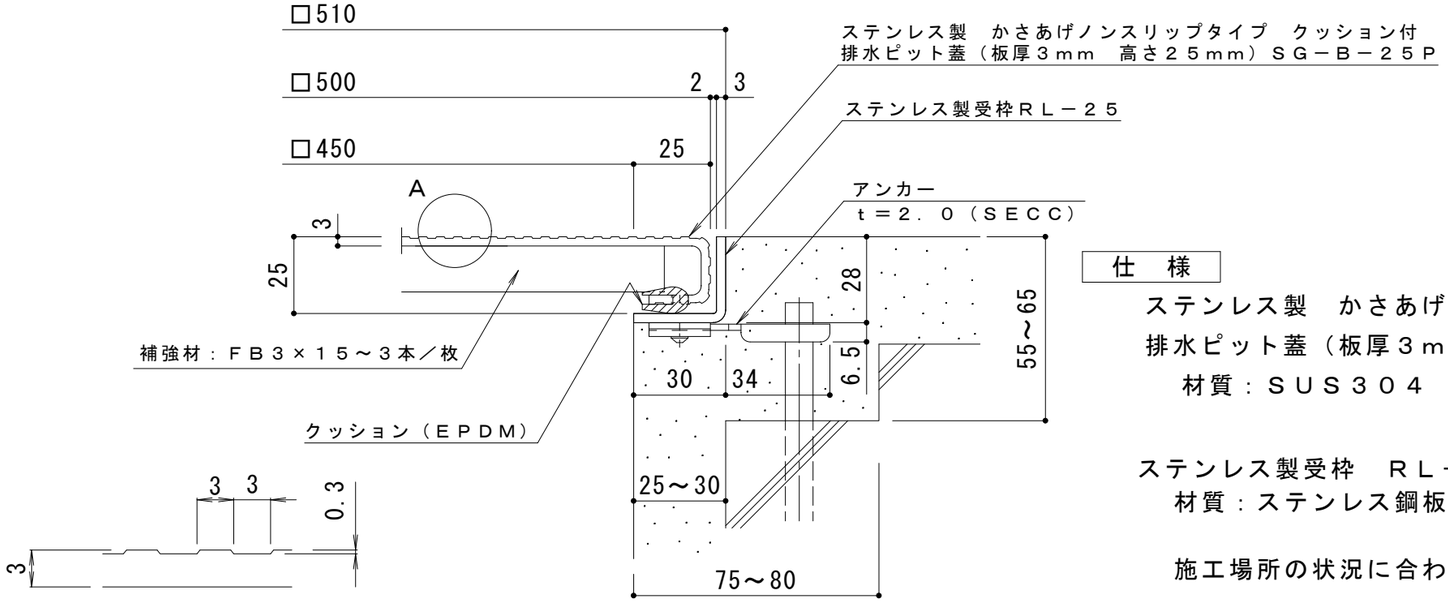

Ａ部詳細図　Ｓ＝２：１

断面詳細図　Ｓ＝１：２

仕　様

ステンレス製　かさあげノンスリップタイプ　クッション付
排水ピット蓋（板厚３ｍｍ　高さ２５ｍｍ）ＳＧ－Ｂ－２５Ｐ　５００×５００×２５
材質：ＳＵＳ３０４

ステンレス製受枠　ＲＬ－２５（四方枠）
材質：ステンレス鋼板ｔ＝３．０（ＳＵＳ３０４）

施工場所の状況に合わせて、アンカーをプライヤー等で折り曲げてご使用ください。

訂正	年・月・日	内容	製図	検図	工事名称	製図	検図	作成年月日	カネソウ株式会社
	・　・					酒井ひと美	樋口佳平		
	・　・				図面名称 ステンレス製　かさあげノンスリップタイプ　クッション付 排水ピット蓋（板厚3mm　高さ25mm）SG−B−25P　500×500×25+RL−25			縮尺 図　示	図番 ３ＲＰ１５１０５４
	・　・								