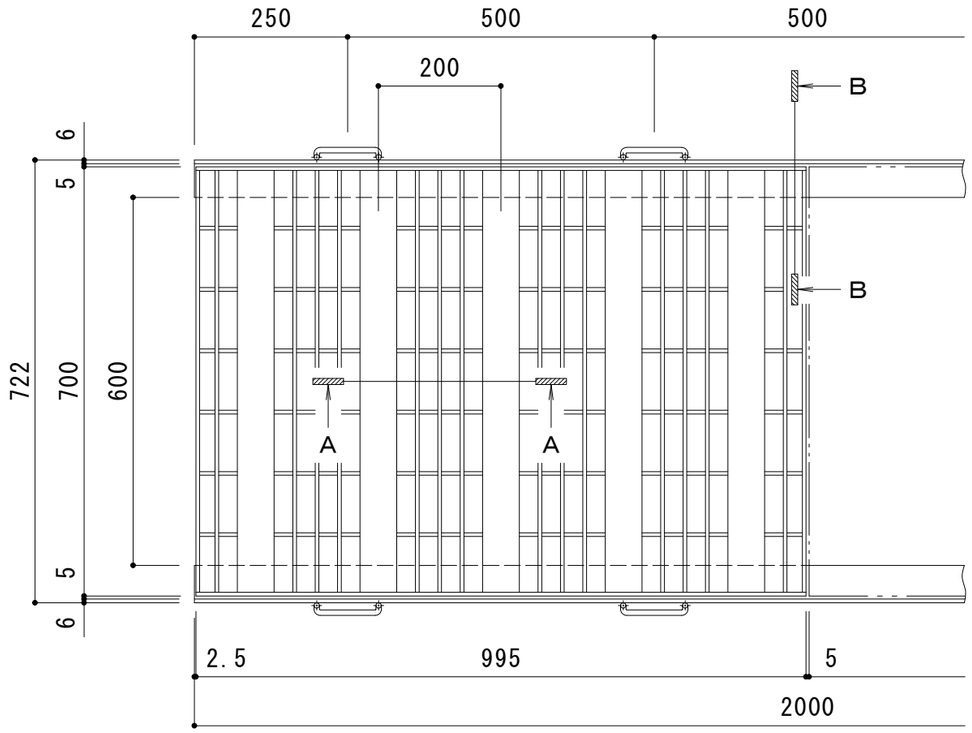

平面詳細図　Ｓ＝１：１０

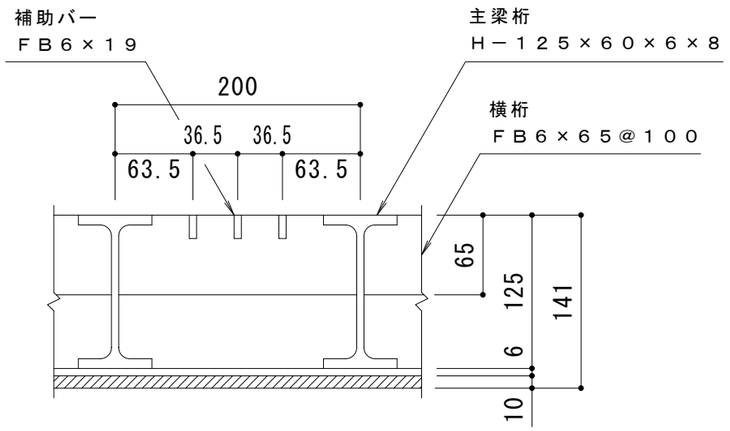

Ａ－Ａ　断面図　Ｓ＝１：５

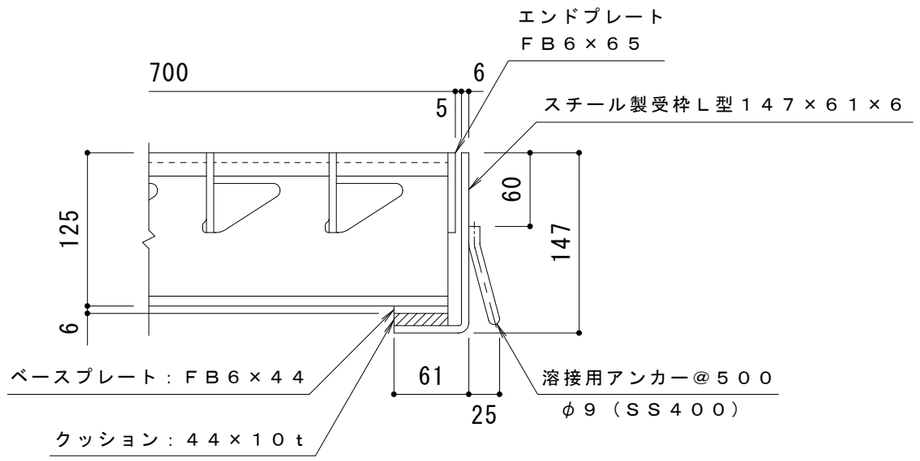

Ｂ－Ｂ　断面図　Ｓ＝１：５

仕　様　※適用荷重：Ｔ－２５，Ｔ－２０

スチール製グレーチング　くみこ式　長スパン用　プレーンタイプ
横断溝用　ＳＧＨ　７１２５
材質：ＳＳ４００
処理：溶融亜鉛めっき
定尺：９９５

スチール製受枠　Ｌ型１４７×６１×６
材質：ＳＰＨＣ
処理：樹脂系塗装
定尺：２０００

訂正	年・月・日	内容	製図	検図	工事名称	製図	検図	作成年月日	カネソウ株式会社
	・　・					樹口	渡辺巌		
	・　・				図面名称 スチール製グレーチング　くみこ式　長スパン用　プレーンタイプ　横断溝用 ＳＧＨ　７１２５＋Ｌ型１４７×６１×６			縮尺 1:10, 1:5	図番 ３ＲＧ５１７２７
	・　・								