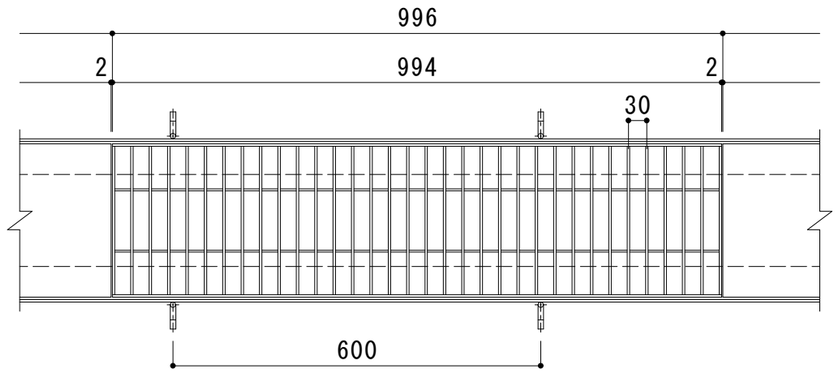

平面詳細図　Ｓ＝１：１０

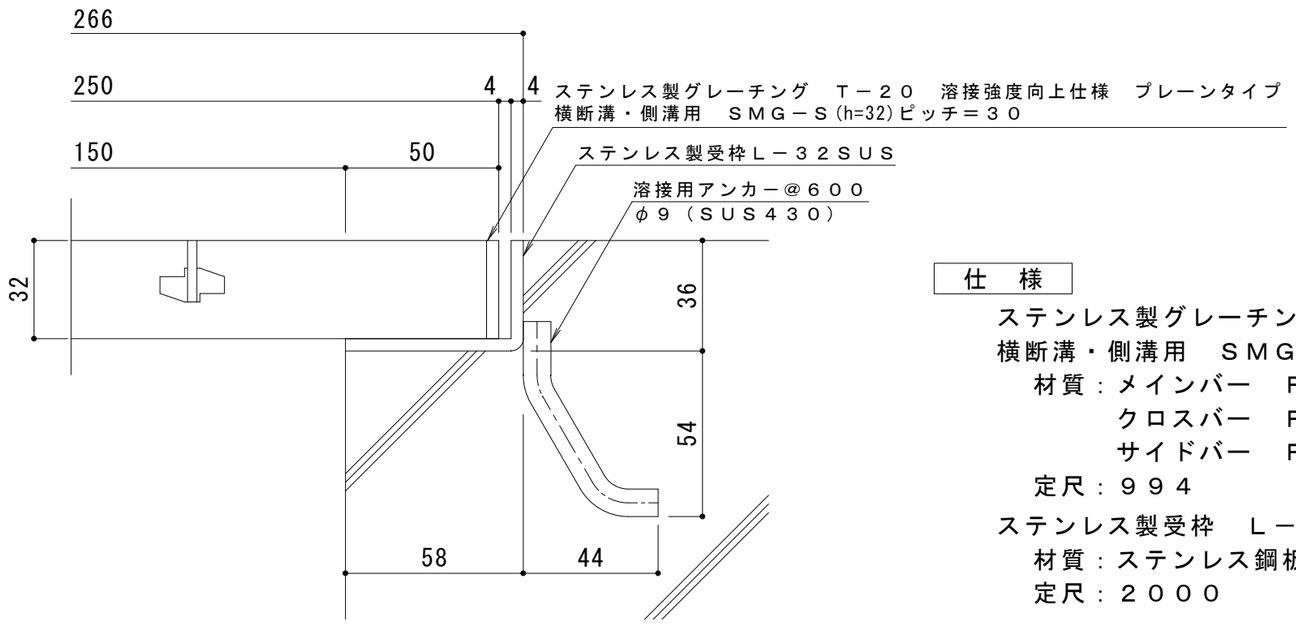

断面詳細図　Ｓ＝１：２

仕　様

ステンレス製グレーチング　Ｔ－２０　溶接強度向上仕様　プレーンタイプ
横断溝・側溝用　ＳＭＧ－Ｓ　１２５３２（Ｐ＝３０）
材質：メインバー　ＦＢ４×３２（ＳＵＳ３０４）
クロスバー　ＦＢ３×２０（ＳＵＳ３０４）
サイドバー　ＦＢ４×３２（ＳＵＳ３０４）
定尺：９９４
ステンレス製受枠　Ｌ－３２ＳＵＳ
材質：ステンレス鋼板ｔ＝４．０（ＳＵＳ３０４）
定尺：２０００

訂正	年・月・日	内容	製図	検図	工事名称	製図	検図	作成年月日	カネソウ株式会社
	・　・					真鍋	星野		
	・　・				図面名称 ステンレス製グレーチング　Ｔ－２０　溶接強度向上仕様　プレーンタイプ 横断溝・側溝用　ＳＭＧ－Ｓ　１２５３２（Ｐ＝３０）＋Ｌ－３２ＳＵＳ			縮尺 図　示	図番 ３ＲＰ４２４４４
	・　・								