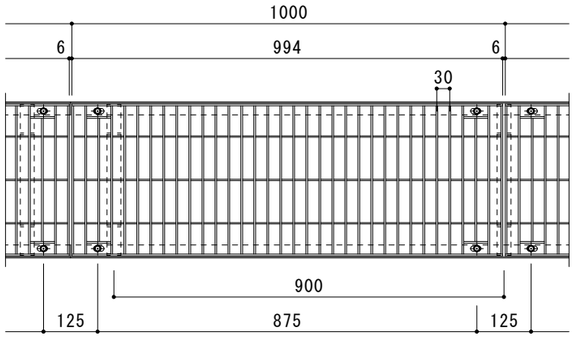

平面詳細図　Ｓ＝１：１０

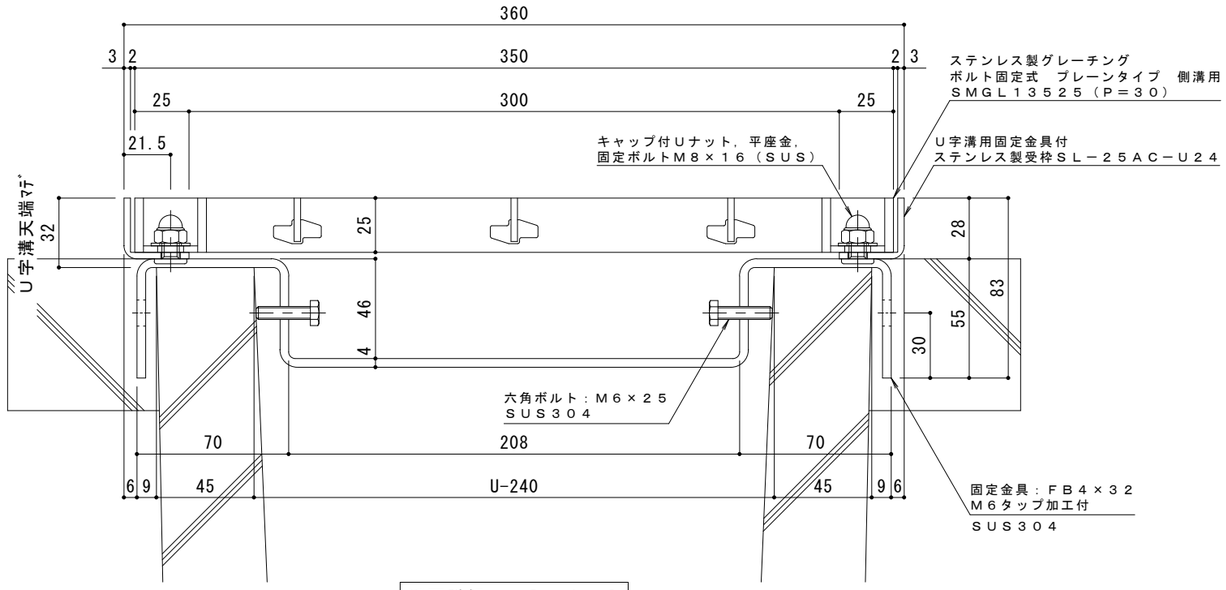

断面詳細図　Ｓ＝１：２

受枠施工時の注意事項

Ｕ字溝上端部と受枠下部とのすきまはモルタル等で埋めて下さい。
固定金具は必ずコンクリート等で固定して下さい。

仕　様　※適用荷重：Ｔ－２

ステンレス製グレーチング　ボルト固定式
プレーンタイプ　側溝用　ＳＭＧＬ　１３５２５（Ｐ＝３０）
材質：メインバー　ＦＢ４×２５（ＳＵＳ３０４）
クロスバー　ＦＢ３×２０（ＳＵＳ３０４）
サイドバー　ＦＢ４×２５（ＳＵＳ３０４）
定尺：９９４

Ｕ字溝用固定金具付
ステンレス製受枠　ＳＬ－２５ＡＣ－Ｕ２４
材質：ステンレス鋼板ｔ＝３．０（ＳＵＳ３０４）
定尺：２０００

訂正	年・月・日	内容	製図	検図	備考

工事名称

図面名称　ステンレス製グレーチング　ボルト固定式　プレーンタイプ　側溝用　ＳＭＧＬ　１３５２５（Ｐ＝３０）
Ｕ字溝用固定金具付ステンレス製受枠　ＳＬ－２５ＡＣ－Ｕ２４

製図	検図	作成年月日	カネソウ株式会社
小林瑞季	樋口佳平	縮尺　図　示	図番　２ＲＰ１５１２７９

Ｋ０３－事推－３２９（１）