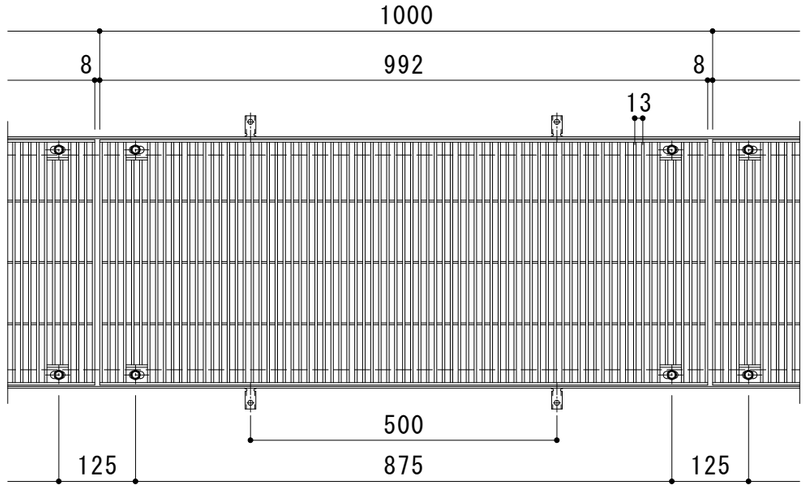

平面詳細図　Ｓ＝１：１０

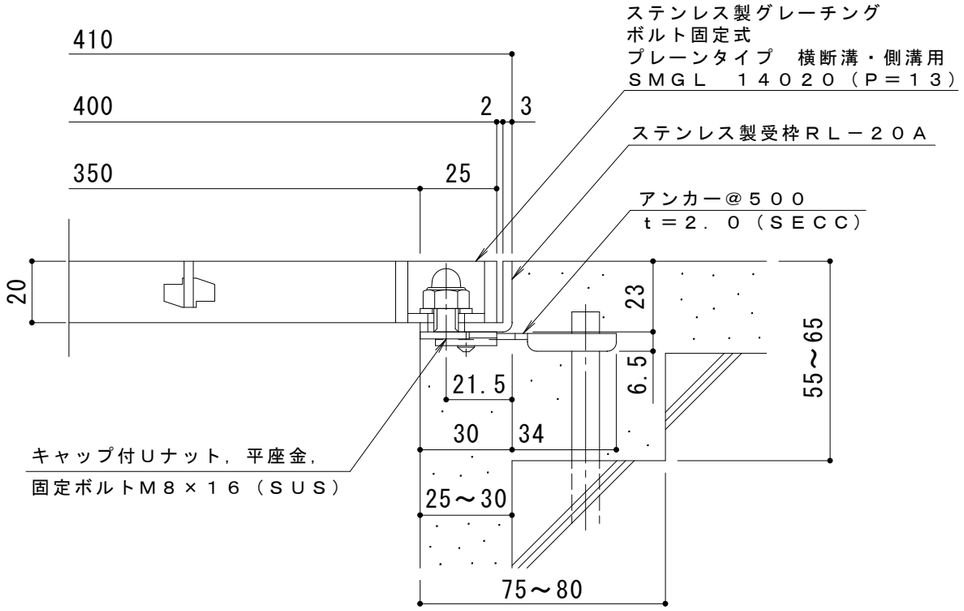

断面詳細図　Ｓ＝１：２

※適用荷重：歩行用（横断溝用）

仕　様　※適用荷重：Ｔ－２（側溝用）

ステンレス製グレーチング　ボルト固定式　プレーンタイプ　横断溝・側溝用

ＳＭＧＬ　１４０２０（Ｐ＝１３）

材質：メインバー　ＦＢ４×２０（ＳＵＳ３０４）

クロスバー　ＦＢ３×１５（ＳＵＳ３０４）

サイドバー　ＦＢ４×２０（ＳＵＳ３０４）

定尺：９９２

ステンレス製受枠　ＲＬ－２０Ａ

材質：ステンレス鋼板ｔ＝３．０（ＳＵＳ３０４）

定尺：２０００

施工場所の状況に合わせて、アンカーをプライヤー等で折り曲げてご使用ください。

訂正	年・月・日	内容	製図	検図	工事名称	製図	検図	作成年月日	カネソウ株式会社
	・　・					石川莉帆	松崎裕一		
	・　・				図面名称 ステンレス製グレーチング　ボルト固定式　プレーンタイプ　横断溝・側溝用 ＳＭＧＬ　１４０２０（Ｐ＝１３）＋ＲＬ－２０Ａ			縮尺 1:10, 1:2	図番 ３ＲＰ１４３２８３
	・　・								