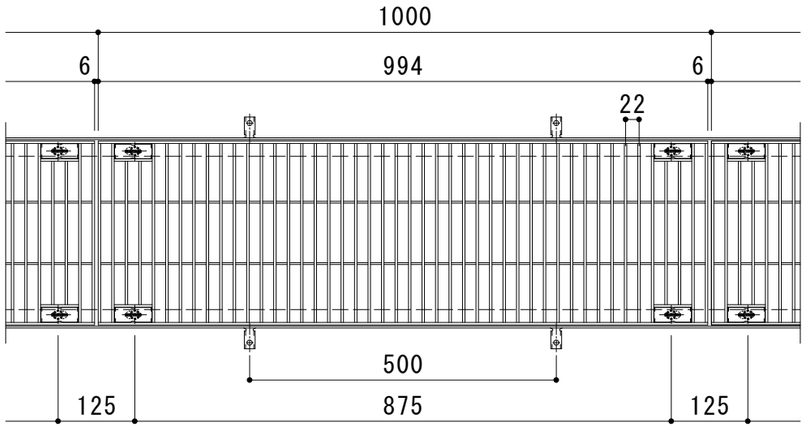

平面詳細図　Ｓ＝１：１０

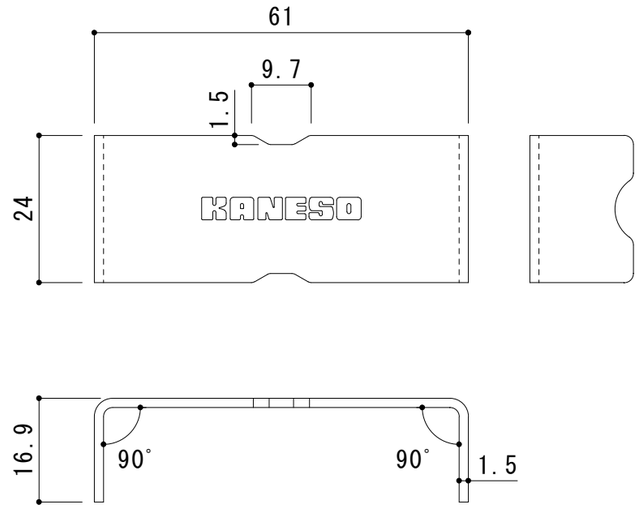

材質：ＳＵＳ３０４

ボルトキャップＤＣ－２－２０詳細図　Ｓ＝１：１

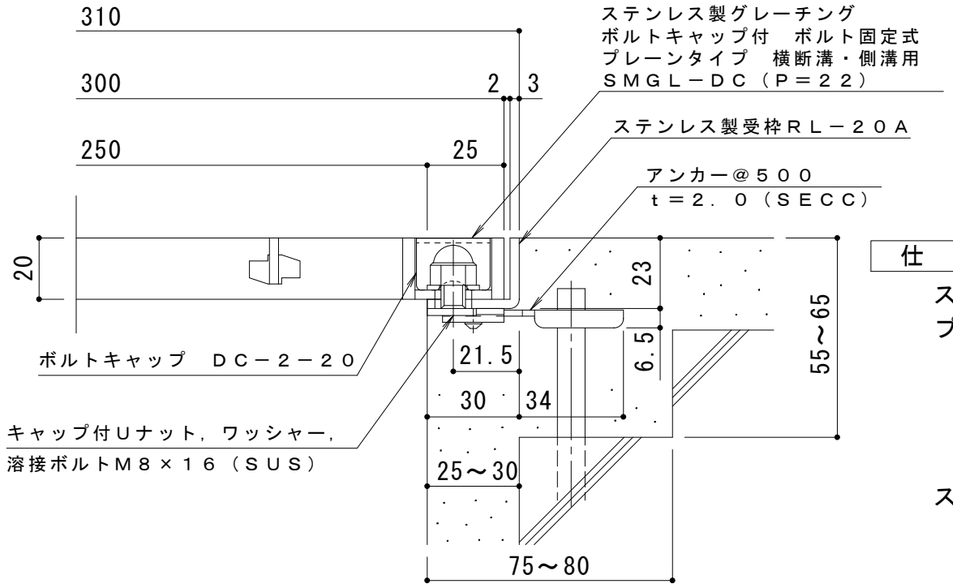

断面詳細図　Ｓ＝１：２

※適用荷重：歩行用（横断溝用）
※適用荷重：Ｔ－２（側溝用）

仕　様

ステンレス製グレーチング　ボルトキャップ付　ボルト固定式
プレーンタイプ　横断溝・側溝用　ＳＭＧＬ－ＤＣ　１３０２０（Ｐ＝２２）
材質：メインバー　ＦＢ４×２０（ＳＵＳ３０４）
クロスバー　ＦＢ３×１５（ＳＵＳ３０４）
サイドバー　ＦＢ４×２０（ＳＵＳ３０４）
定尺：９９４
ステンレス製受枠　ＲＬ－２０Ａ
材質：ステンレス鋼板ｔ＝３．０（ＳＵＳ３０４）
定尺：２０００
施工場所の状況に合わせて、アンカーをプライヤー等で折り曲げてご使用ください。

訂正	年・月・日	内容	製図	検図	工事名称	製図	検図	作成年月日	カネソウ株式会社
	・　・					森　似凪	星野和彦		
	・　・				図面名称　ステンレス製グレーチング　ボルトキャップ付　ボルト固定式　プレーンタイプ　横断溝・側溝用 SMGL-DC　13020（P=22）＋RL-20A			縮尺　1:10, 1:2	図番　３ＲＰ１５０１７１
	・　・								