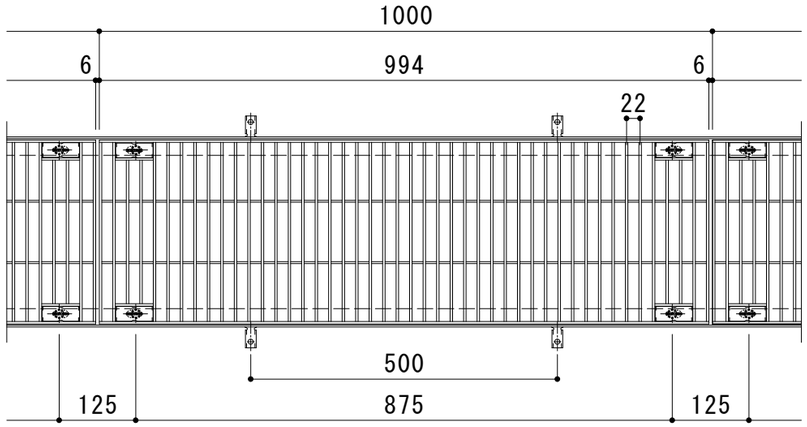

平面詳細図　Ｓ＝１：１０

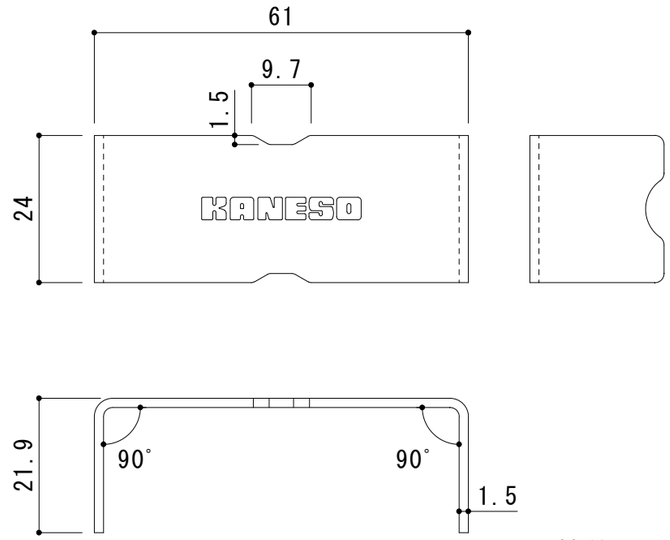

材質：ＳＵＳ３０４

ボルトキャップＤＣ－２－２５詳細図　Ｓ＝１：１

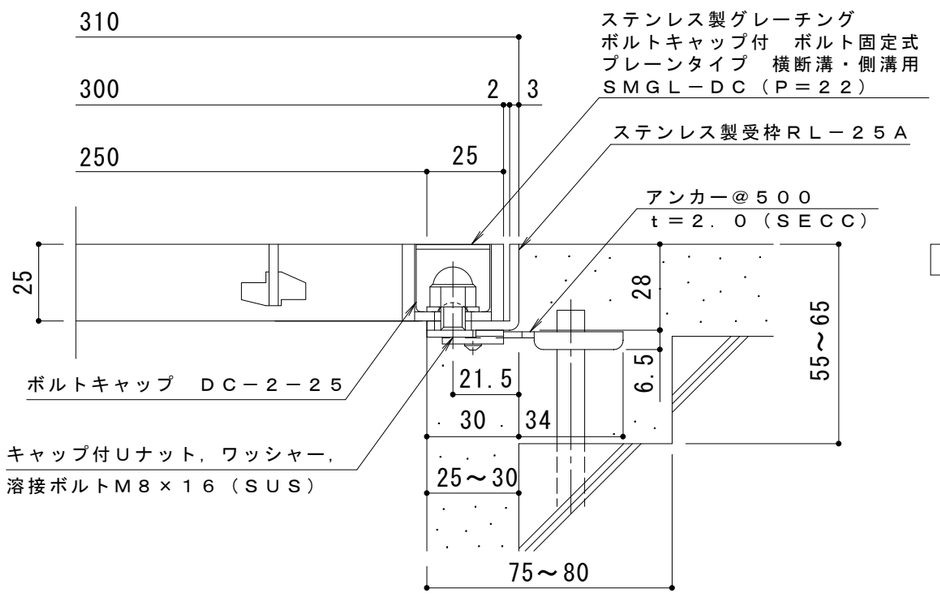

断面詳細図　Ｓ＝１：２

仕　様　※適用荷重：Ｔ－２

ステンレス製グレーチング　ボルトキャップ付　ボルト固定式
プレーンタイプ　横断溝・側溝用　ＳＭＧＬ－ＤＣ　１３０２５（Ｐ＝２２）
材質：メインバー　ＦＢ４×２５（ＳＵＳ３０４）
クロスバー　ＦＢ３×２０（ＳＵＳ３０４）
サイドバー　ＦＢ４×２５（ＳＵＳ３０４）
定尺：９９４
ステンレス製受枠　ＲＬ－２５Ａ
材質：ステンレス鋼板ｔ＝３．０（ＳＵＳ３０４）
定尺：２０００
施工場所の状況に合わせて、アンカーをプライヤー等で折り曲げてご使用ください。

訂正	年・月・日	内容	製図	検図	工事名称	製図	検図	作成年月日	カネソウ株式会社
	・　・					森　似凪	星野和彦		
	・　・				図面名称　ステンレス製グレーチング　ボルトキャップ付　ボルト固定式　プレーンタイプ　横断溝・側溝用 SMGL-DC　13025（P=22）＋RL-25A			縮尺 1:10, 1:2	図番 ３ＲＰ１５０１７２
	・　・								