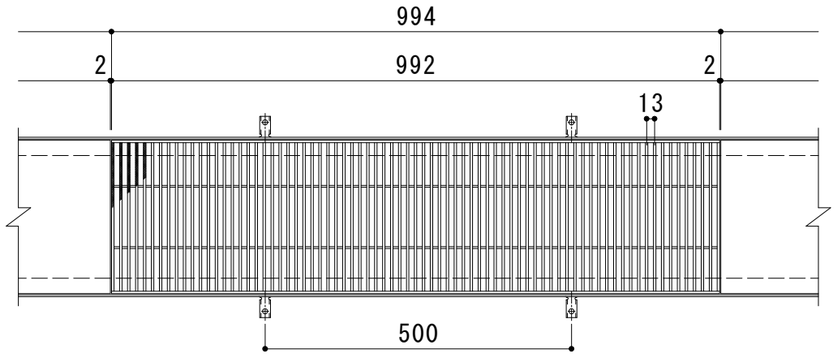

平面詳細図　Ｓ＝１：１０

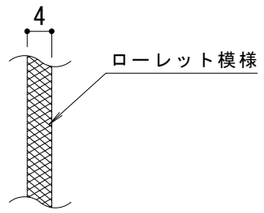

メインバー表面　Ｓ＝１：１

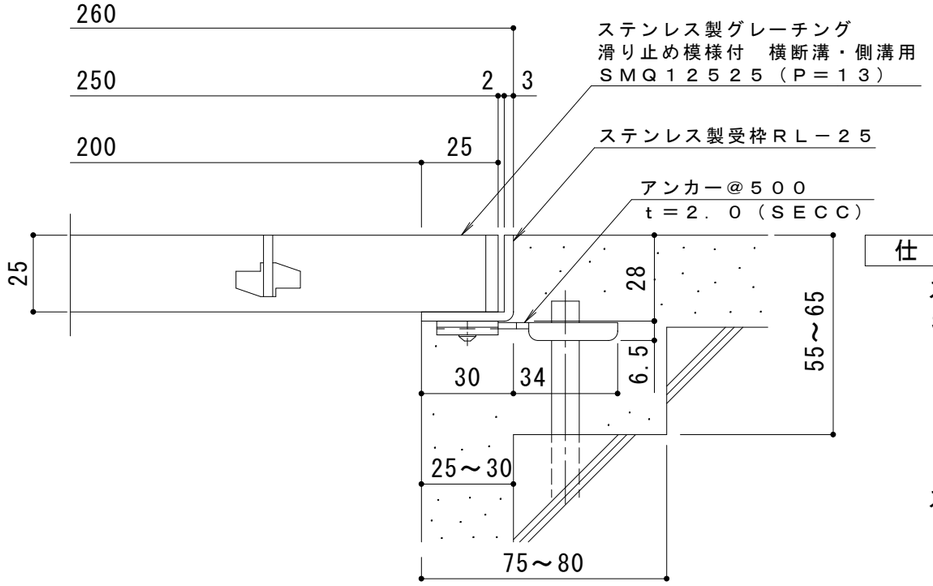

断面詳細図　Ｓ＝１：２

仕　様　※適用荷重：Ｔ－２０

ステンレス製グレーチング　滑り止め模様付　横断溝・側溝用
ＳＭＱ　１２５２５（Ｐ＝１３）
材質：メインバー　ＦＢ４×２５（ＳＵＳ３０４）
クロスバー　ＦＢ３×２０（ＳＵＳ３０４）
サイドバー　ＦＢ４×２５（ＳＵＳ３０４）
定尺：９９２

ステンレス製受枠　ＲＬ－２５
材質：ステンレス鋼板ｔ＝３．０（ＳＵＳ３０４）
定尺：２０００

施工場所の状況に合わせて、アンカーをプライヤー等で折り曲げてご使用ください。

訂正	年・月・日	内容	製図	検図	工事名称	製図	検図	作成年月日	カネソウ株式会社
	・　・					村井真優	松崎裕一		
	・　・				図面名称 ステンレス製グレーチング　滑り止め模様付　横断溝・側溝用 ＳＭＱ　１２５２５（Ｐ＝１３）＋ＲＬ－２５			縮尺 1:10, 1:2	図番 ３ＲＰ１４１９５９
	・　・								