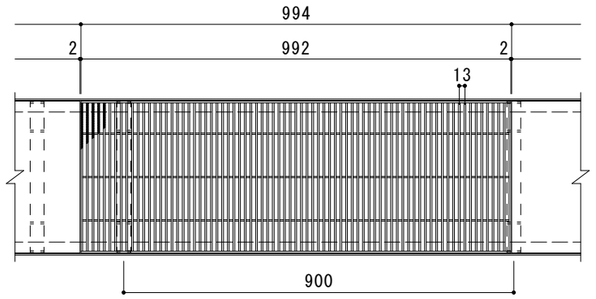

平面詳細図　Ｓ＝１：１０

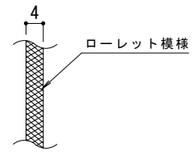

メインバー表面　Ｓ＝１：１

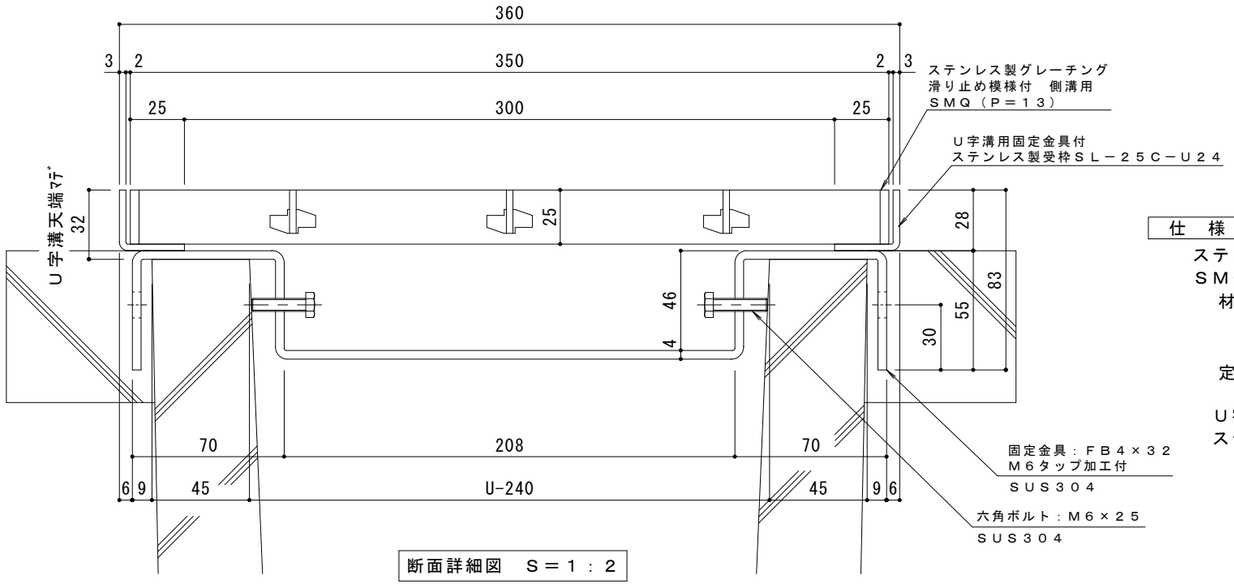

断面詳細図　Ｓ＝１：２

仕　様　※適用荷重：Ｔ－６

ステンレス製グレーチング　滑り止め模様付　側溝用
ＳＭＱ　１３５２５（Ｐ＝１３）
材質：メインバー　ＦＢ４×２５（ＳＵＳ３０４）
クロスバー　ＦＢ３×２０（ＳＵＳ３０４）
サイドバー　ＦＢ４×２５（ＳＵＳ３０４）
定尺：９９２

Ｕ字溝用固定金具付
ステンレス製受枠　ＳＬ－２５Ｃ－Ｕ２４
材質：ステンレス鋼板ｔ＝３．０（ＳＵＳ３０４）
定尺：２０００

受枠施工時の注意事項

Ｕ字溝上端部と受枠下部とのすきまはモルタル等で埋めて下さい。
固定金具は必ずコンクリート等で固定して下さい。

訂正	年・月・日	内容	製図	検図	備考
	・　・				
	・　・				
	・　・				

工事名称

図面名称　ステンレス製グレーチング　滑り止め模様付　側溝用　ＳＭＱ　１３５２５（Ｐ＝１３）
Ｕ字溝用固定金具付ステンレス製受枠　ＳＬ－２５Ｃ－Ｕ２４

製図	検図	作成年月日	カネソウ株式会社
真鍋有紀	星野和彦	縮尺　図示	図番　２ＲＰ１４８６６５